SMALL LINE PL REFLECTOR

Artikelnummer 3115687

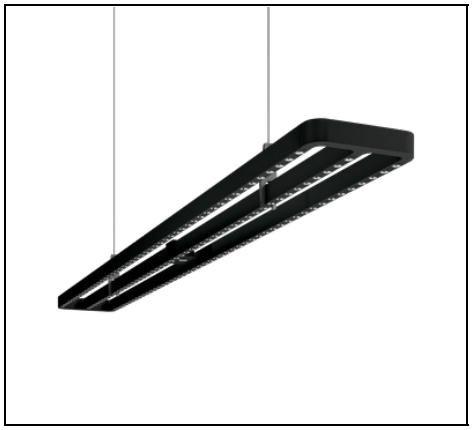

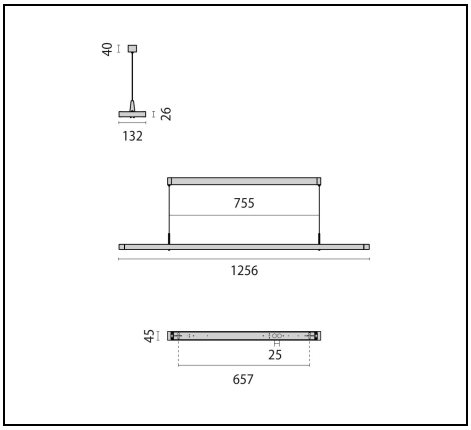

IP 20 | CLASS I | DALI | IR | IR | CE | EAC | UKCA | EN

Beschreibung

LED-Pendelleuchte für den Innenbereich, bestehend aus:
- Gehäuse aus Aluminium-Strangpressprofil, Kopfstücke aus Aluminiumdruckguss, Baldachin aus Stahlblech, pulverbeschichtet
- Schmale Stege mit offenen Zwischenräumen verleihen der Leuchte ein einzigartiges leichtes Design
- Lichtverteilung direkt / indirekt
- Lichteinsatz mit hochglänzenden Kugelfacetten-Reflektoren (bedampft mit Reinstaluminium) für maximalen Leuchtenwirkungsgrad und neutrale Farbwiedergabe
- Farbtoleranz nach MacAdam ≤3 SDCM
- Inkl. Stahlseilabhängung (1,5 m) und Baldachin
- Werkzeuglose Befestigung des Leuchtenkörpers an der Seilabhängung über Clips
- Stromversorgung erfolgt über Seilabhängung, es wird keine zusätzliche Zuleitung benötigt
- Entblendung nach DIN EN 12464-1
- Sensorbaustein mit tageslichtabhängiger Lichtsteuerung und Bewegungsmelder
- Ausführungen in Sonderfarben auf Anfrage
- Bluetooth Sensorbaustein zur Lichtsteuerung über dimSMART!
- Design by BÜRO SOMMER
- Design by BÜRO SOMMER

Um die ständige Aktualisierung unserer Produkte zu fördern, behält sich PERFORMANCE iN LIGHTING das Recht vor, Änderungen ohne vorherige Ankündigung vorzunehmen. Daher wird immer empfohlen, die neueste Version zu lesen, die auf der Website www.performanceinlighting.com veröffentlicht ist. Gelieferte Lumenleistungen und Stromverbrauch, einschließlich Verluste, unterliegen einer Toleranz von +/-7 %. Wenn nicht anders angegeben, gelten die Werte für eine Umgebungstemperatur von 25°C. Die Garantiebedingungen sind unter https://www.performanceinlighting.com/qr/company/led-warranty

For information:
PERFORMANCE iN LIGHTING GmbH
Stapelner Str. 1+3
38644 Goslar - Germany
Tel. +49 (0) 5321 3777 0

info.de@pil.lighting
www.performanceinlighting.com

Produktdaten

ETIM-Gruppe:	EG000027	**ETIM-Klasse:**	EC001743

Allgemeine Eigenschaften

Fassung:	LED	**Leuchtmittel:**	LED
LED-Nennlichtstrom [lm]:	11540	**Leuchtenlichtstrom [lm]:**	8730
Leistung [W]:	67 W	**Lichtausbeute [lm/W]:**	130
CRI:	80	**Farbtemperatur [K]:**	4000
Farbe / Veredelung:	BK-RAL9005 / Schwarz RAL9005 / Strukturiert	**Schutzart IP:**	IP20
Schlagfestigkeit / Schlagenergie:	IK03 0.35J xx1	**Schutzklasse:**	I
Optik:	S/C - Symmetrische gleichmässig direkt-indirekt	**Abstrahlwinkel:**	2 x 37°
Nettogewicht [kg]:	2.274	**Gesamte Länge [mm]:**	1256
Gesamte Breite [mm]:	132	**Gesamte Höhe [mm]:**	26

Mechanische Eigenschaften

Bauform:	Rechteckig	**Gehäusematerial:**	Aluminium
Diffusormaterial:	No diffuser	**Glühfadentest [°C]:**	650 °C

Elektrische Eigenschaften

Spannungsart:	AC	**Eingangsspannung [V AC]:**	220/240
Eingangsfrequenz [Hz]:	220-240V 50/60Hz	**Leistungsfaktor / COS Φ:**	>0.9

Installation

Anwendungsbereich:	Innenbeleuchtung	**Montageart:**	Pendelleuchten
Min. Umgebungstemperatur [°C]:	10	**Max. Umgebungstemperatur [°C]:**	40

Lichteigenschaften

MacAdam:	3	**Lumen maintenance:**	L80B10@50000h
Verteilung der Lichtemission:	Direct/Indirect	**DFF - Unterer halbräumlicher Lichtstromanteil [%]:**	40
UFF - Oberer halbräumlicher Lichtstromanteil [%]:	60	**UGR max.:**	8.0

Um die ständige Aktualisierung unserer Produkte zu fördern, behält sich PERFORMANCE iN LIGHTING das Recht vor, Änderungen ohne vorherige Ankündigung vorzunehmen. Daher wird immer empfohlen, die neueste Version zu lesen, die auf der Website www.performanceinlighting.com veröffentlicht ist. Gelieferte Lumenleistungen und Stromverbrauch, einschließlich Verluste, unterliegen einer Toleranz von +/-7 %. Wenn nicht anders angegeben, gelten die Werte für eine Umgebungstemperatur von 25°C. Die Garantiebedingungen sind unter https://www.performanceinlighting.com/qr/company/led-warranty

For information:
PERFORMANCE iN LIGHTING GmbH
Stapelner Str. 1+3
38644 Goslar - Germany
Tel. +49 (0) 5321 3777 0

info.de@pil.lighting
www.performanceinlighting.com

Photometrische Daten

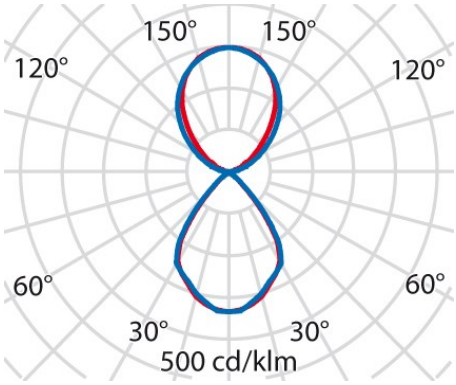

Um die ständige Aktualisierung unserer Produkte zu fördern, behält sich PERFORMANCE iN LIGHTING das Recht vor, Änderungen ohne vorherige Ankündigung vorzunehmen. Daher wird immer empfohlen, die neueste Version zu lesen, die auf der Website www.performanceinlighting.com veröffentlicht ist. Gelieferte Lumenleistungen und Stromverbrauch, einschließlich Verluste, unterliegen einer Toleranz von +/-7 %. Wenn nicht anders angegeben, gelten die Werte für eine Umgebungstemperatur von 25°C. Die Garantiebedingungen sind unter https://www.performanceinlighting.com/qr/company/led-warranty

For information:
PERFORMANCE iN LIGHTING GmbH
Stapelner Str. 1+3
38644 Goslar - Germany
Tel. +49 (0) 5321 3777 0

info.de@pil.lighting
www.performanceinlighting.com