date: 29/11/2026

SL720+ SM MP S/B

Código 3115902





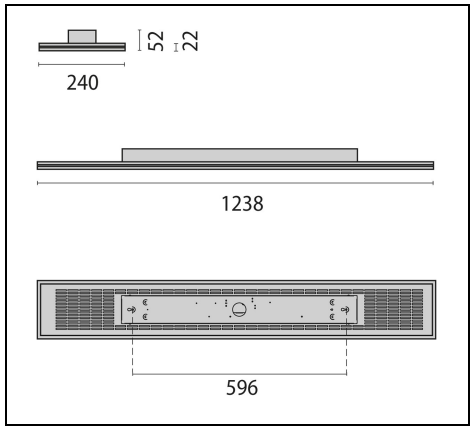



Description

Luminaria LED de superficie para interiores, compuesta por:
- Cuerpo de aluminio extruido pintado
- Marco de montaje de chapa de acero con recubrimiento de pintura en polvo
- Difusor con microprismas para una difusión homogénea de la luz, deslumbramiento reducido y alta uniformidad luminosa (MP)
- Reducción del deslumbramiento de acuerdo con la norma DIN EN 12464-1
- LED con tecnología-Sidelight para una distribución luminosa homogénea en toda el área de difusión
- Cambio sencillo y posterior de los módulos LED con solo pocas maniobras (incluso sin electricista cualificado)
- Emisión de luz directa y ligera retroiluminación
- Tolerancia de color conforme a MacAdam ≤3 SDCM
- Disponible sensor con regulación de la luz según la hora del día e indicador de proximidad
- Con suspensión con cable de acero (1,5 m), cable de alimentación transparente y fijación al techo
- Versiones en colores especiales, disponibles bajo pedido

Para promover la actualización constante de sus productos, PERFORMANCE iN LIGHTING se reserva el derecho de realizar cambios sin previo aviso. Por lo tanto, siempre se recomienda leer la última versión publicada en el sitio web www.performanceinlighting.com. Las salidas de lúmenes informados y los consumos de energía, incluidas las pérdidas, están sujetos a una tolerancia de +/-7%. A menos que se indique lo contrario, los valores se aplican a una temperatura ambiente de 25 °C. Los términos de garantía están disponibles en https://www.performanceinlighting.com/qr/company/led-warranty

For information:
PERFORMANCE iN LIGHTING S.p.A. Headquarters - Italy
Viale del Lavoro 9/11
37030 Colognola ai Colli Verona - Italy
Tel. +39 045 61 59 211

info.it@pil.lighting
www.performanceinlighting.com

Datos de producto

Grupo ETIM:	EG000027	**Clase ETIM:**	EC002892

Información general

Portalámpara:	LED	**Fuente de luz:**	LED
Flujo lumen nominal [lm]:	4340	**Flujo lumen real [lm]:**	3200
Potencia de luminaria [W]:	26 W	**Eficacia luminosa [lm/W]:**	123
CRI:	80	**Temperatura de color [K]:**	4000
Color / Acabado:	WH-RAL9016 / Blanco RAL9016 / Rugoso	**Grado de protección IP:**	IP20
Impact resistance / impact energy:	IK05 0.7J xx3	**Clase de protección:**	I
Óptica:	S/B - Simétrica principalmente directa	**Angulo de apertura:**	2 x 40°/40°
Peso neto [kg]:	6.614	**Longitud global [mm]:**	1238
Anchura global [mm]:	240	**Altura global [mm]:**	58

Características mecánicas

Forma:	Rectangular	**Material de la carcasa:**	Aluminio
Material del difusor:	Transparent plastic	**Test del hilo incandescente [°C]:**	650 °C

Características eléctricas

Tipo de alimentación:	AC/DC	**Tensión de entrada [V AC]:**	220/240
Frecuencia de entrada [Hz]:	220-240V 0/50/60Hz	**Factor de potencia / COS Φ:**	>0.9
Corriente de arranque [A/µs]:	14 / 304	**C10 1.5 mm²:**	30
C16 2.5 mm²:	46	**B10 1.5 mm²:**	18
B16 2.5 mm²:	28		

Instalación

Ámbito de aplicación:	Iluminación interior	**Tipo de instalación:**	Iluminación de pared y techo
Temperatura ambiente min. [°C]:	10	**Temperatura ambiente max. [°C]:**	40

Características de luz

MacAdam:	3	**Mantenimento flujo luminoso:**	L80B10@50000h
Distribución emisión luminosa:	Direct	**DFF - Flujo directo [%]:**	100
UFF - Flujo indirecto [%]:	0	**UGR máximo:**	18.0

Para promover la actualización constante de sus productos, PERFORMANCE iN LIGHTING se reserva el derecho de realizar cambios sin previo aviso. Por lo tanto, siempre se recomienda leer la última versión publicada en el sitio web www.performanceinlighting.com. Las salidas de lúmenes informados y los consumos de energía, incluidas las pérdidas, están sujetos a una tolerancia de +/-7%. A menos que se indique lo contrario, los valores se aplican a una temperatura ambiente de 25 °C. Los términos de garantía están disponibles en https://www.performanceinlighting.com/qr/company/led-warranty

For information:
PERFORMANCE iN LIGHTING S.p.A. Headquarters - Italy
Viale del Lavoro 9/11
37030 Colognola ai Colli Verona - Italy
Tel. +39 045 61 59 211

info.it@pil.lighting
www.performanceinlighting.com

Datos fotométricos

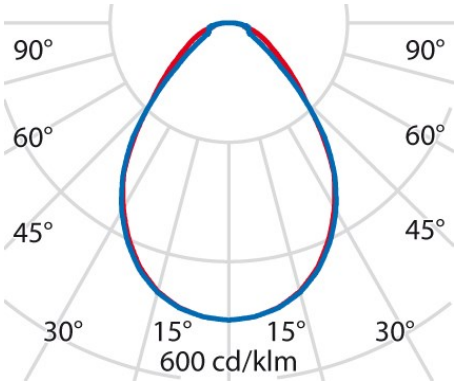

Accesorios opcionales

SL720+ SM

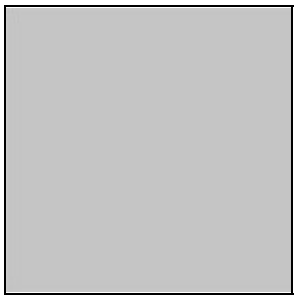

3122584

Módulo Casambi para la instalación

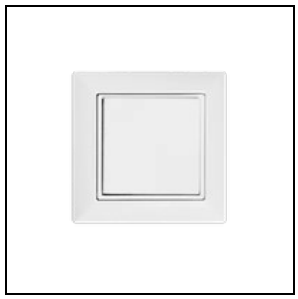

3122586

Interruptor inalámbrico de pared único

☐ WH-87 / Blanco



3122587

Interruptor de pared inalámbrico doble

☐ WH-87 / Blanco

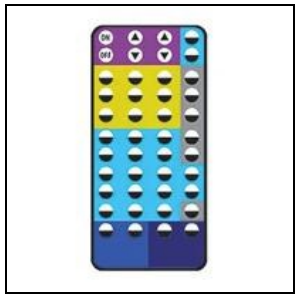

8118000257

Mando a distancia "Master" para versiones con sensor



8118000647

Mando a distancia "User" para versiones con sensor

Para promover la actualización constante de sus productos, PERFORMANCE iN LIGHTING se reserva el derecho de realizar cambios sin previo aviso. Por lo tanto, siempre se recomienda leer la última versión publicada en el sitio web www.performanceinlighting.com. Las salidas de lúmenes informados y los consumos de energía, incluidas las pérdidas, están sujetos a una tolerancia de +/-7%. A menos que se indique lo contrario, los valores se aplican a una temperatura ambiente de 25 °C. Los términos de garantía están disponibles en https://www.performanceinlighting.com/qr/company/led-warranty

For information:
PERFORMANCE iN LIGHTING S.p.A. Headquarters - Italy
Viale del Lavoro 9/11
37030 Colognola ai Colli Verona - Italy
Tel. +39 045 61 59 211

info.it@pil.lighting
www.performanceinlighting.com