LASER+ 10 EXTREME C/I RM

Código 3116858

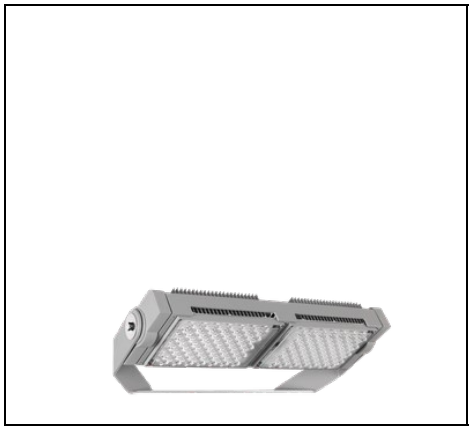

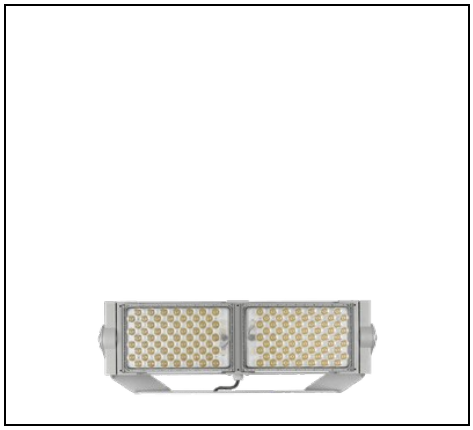

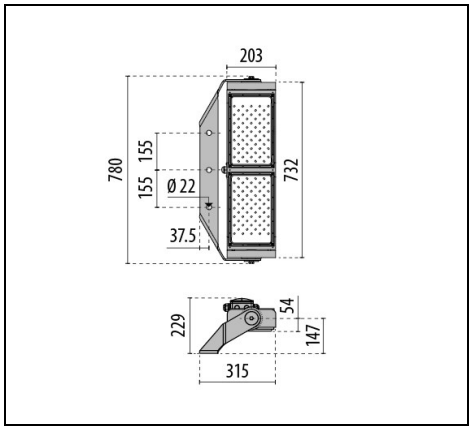

IP 66 | CLASS I | ≤-40°C | ≥ +50° | FULL CUT OFF | ULR<1 | CIEn°3>95 | CE | EAC | UKCA

Description

Proyector LED de alta potencia para iluminación interior y exterior, compuesto por:
- Estructura portante de aluminio fundido a presión pintado con pintura en polvo de poliéster con tratamiento previo de conversión química superficial ISO 9227/12944 - ISO 9223 (C5)
- Difusor con grupo óptico integrado en tecnopolímero transparente estabilizado a los UV y al calor
- Bloque óptico provisto de lentes en tecnopolímero con elevada transmisibilidad de la luz
- Juntas de silicona anti-envejecimiento, con elevada capacidad de retorno elástico
- Disipador de altísima eficiencia realizado en aluminio extruido oxidado exteriormente
- La excelente disipación térmica suministrada por el disipador en aluminio extruido permite a las luminarias funcionar hasta a una temperatura ambiente máx. de 50 °C, sin la intervención de dispositivos de seguridad dirigidos a la reducción de la potencia del sistema
- Caja de conexión eléctrica en tecnopolímero
- Prensaestopas M20x1,5 para cables Ø10–Ø14 mm
- Fuente luminosa compuesta por la combinación de varios módulos LED
- Tornillos de anclaje de acero inoxidable
- Soporte de acero pintada con pintura en polvo de poliéster previo galvanizado en caliente
- El valor de potencia indicado para LASER+ incluye también las pérdidas de la fuente de alimentación
- Goniómetro graduado para regular la orientación
- Para alimentar LASER+ usar solamente los grupos de alimentación disponibles como accesorios
- Están disponibles grupos de alimentación estancos IP66 de 1 canal (1CH - para 1 proyector), 2 canales (1+1CH - para 2 proyectores) y 3 canales (1+1+1CH - para 3 proyectores) con regulación DALI o DMX-RDM. La conexión eléctrica entre estos y los relativos proyectores debe realizarse con una longitud máxima del cable de 100 m (50 m para grupos de 1 CH)
- Para la conexión eléctrica de los grupos de alimentación de 2 y 3 canales a los proyectores, es necesario usar una caja de derivación estanca disponible como accesorio
- Los grupos de alimentación tienen todos los canales independientes, por lo cual, cada proyector puede ser gestionado de manera autónoma. Por lo tanto, para los grupos de 2 y 3 canales, se necesitarán 2 y 3 direcciones de regulación respectivamente
- Los grupos de alimentación están constituidos por drivers con protección contra las sobretensiones de red de hasta 10 kV (CM y DM)
- Consulte a la fábrica para otras temperaturas de color e índice de reproducción cromática

Para promover la actualización constante de sus productos, PERFORMANCE iN LIGHTING se reserva el derecho de realizar cambios sin previo aviso. Por lo tanto, siempre se recomienda leer la última versión publicada en el sitio web www.performanceinlighting.com. Las salidas de lúmenes informados y los consumos de energía, incluidas las pérdidas, están sujetos a una tolerancia de +/-7%. A menos que se indique lo contrario, los valores se aplican a una temperatura ambiente de 25 °C. Los términos de garantía están disponibles en https://www.performanceinlighting.com/qr/company/led-warranty

For information:
PERFORMANCE iN LIGHTING S.p.A. Headquarters - Italy
Viale del Lavoro 9/11
37030 Colognola ai Colli Verona - Italy
Tel. +39 045 61 59 211

info.it@pil.lighting
www.performanceinlighting.com

- Para la instalación UP LIGHT, consultar fábrica
- Design by GIORGIO LODI

Para promover la actualización constante de sus productos, PERFORMANCE iN LIGHTING se reserva el derecho de realizar cambios sin previo aviso. Por lo tanto, siempre se recomienda leer la última versión publicada en el sitio web www.performanceinlighting.com. Las salidas de lúmenes informados y los consumos de energía, incluidas las pérdidas, están sujetos a una tolerancia de +/-7%. A menos que se indique lo contrario, los valores se aplican a una temperatura ambiente de 25 °C. Los términos de garantía están disponibles en https://www.performanceinlighting.com/qr/company/led-warranty

For information:
PERFORMANCE iN LIGHTING S.p.A. Headquarters - Italy
Viale del Lavoro 9/11
37030 Colognola ai Colli Verona - Italy
Tel. +39 045 61 59 211

info.it@pil.lighting
www.performanceinlighting.com

Datos de producto

Grupo ETIM:	EG000027	**Clase ETIM:**	EC001744

Información general

Portalámpara:	LED	**Fuente de luz:**	LED
Flujo lumen nominal [lm]:	90500	**Potencia de luminaria [W]:**	542 W
CRI:	70	**Temperatura de color [K]:**	4000
Color / Acabado:	GR-94 / Gris metalizado / Rugoso	**Grado de protección IP:**	IP66
Impact resistance / impact energy:	IK08 6J xx5	**Clase de protección:**	I
Óptica:	C/I - Circular intensiva	**Angulo de apertura:**	16°
Peso neto [kg]:	14.33	**Longitud global [mm]:**	315
Anchura global [mm]:	780	**Altura global [mm]:**	229

Características mecánicas

Forma:	Rectangular	**Material de la carcasa:**	Aluminio
Material del difusor:	Plástico	**Test del hilo incandescente [°C]:**	750 °C
Área exposición frontal [m²]:	0.09	**Área exposición lateral [m²]:**	0.03
Área exposición superior [m²]:	0.19		

Características eléctricas

Factor de potencia / COS Φ:	0.9

Instalación

Ámbito de aplicación:	Iluminación exterior	**Tipo de instalación:**	Proyectores profesionales
Temperatura ambiente min. [°C]:	-40	**Temperatura ambiente max. [°C]:**	50
Distancia min. del objeto iluminado [m]:	1.00		

Características de luz

MacAdam:	5	**Mantenimento flujo luminoso:**	L80B10@50000h
Distribución emisión luminosa:	Direct	**Clase de intensidad luminosa:**	G*5
Sin deslumbramiento luminoso (ULR = 0%):			

Para promover la actualización constante de sus productos, PERFORMANCE iN LIGHTING se reserva el derecho de realizar cambios sin previo aviso. Por lo tanto, siempre se recomienda leer la última versión publicada en el sitio web www.performanceinlighting.com. Las salidas de lúmenes informados y los consumos de energía, incluidas las pérdidas, están sujetos a una tolerancia de +/-7%. A menos que se indique lo contrario, los valores se aplican a una temperatura ambiente de 25 °C. Los términos de garantía están disponibles en https://www.performanceinlighting.com/qr/company/led-warranty

For information:
PERFORMANCE iN LIGHTING S.p.A. Headquarters - Italy
Viale del Lavoro 9/11
37030 Colognola ai Colli Verona - Italy
Tel. +39 045 61 59 211

info.it@pil.lighting
www.performanceinlighting.com

Caja para alimentaciòn

LASER+ 10 EXTREME



3116294

DRIVER BOX 600 W - 2,8 A - 1 CH - DALI



3116295

DRIVER BOX 600 W - 2,8 A - 1 CH - DMX

Accesorios opcionales

LASER+ 10 EXTREME RM



3109552

Pointer support



3116044

Kit derivación Y 2-3 VÍAS

Para promover la actualización constante de sus productos, PERFORMANCE iN LIGHTING se reserva el derecho de realizar cambios sin previo aviso. Por lo tanto, siempre se recomienda leer la última versión publicada en el sitio web www.performanceinlighting.com. Las salidas de lúmenes informados y los consumos de energía, incluidas las pérdidas, están sujetos a una tolerancia de +/-7%. A menos que se indique lo contrario, los valores se aplican a una temperatura ambiente de 25 °C. Los términos de garantía están disponibles en https://www.performanceinlighting.com/qr/company/led-warranty

For information:
PERFORMANCE iN LIGHTING S.p.A. Headquarters - Italy
Viale del Lavoro 9/11
37030 Colognola ai Colli Verona - Italy
Tel. +39 045 61 59 211

info.it@pil.lighting
www.performanceinlighting.com