# GUELL 4 A/W

## Código 3117451



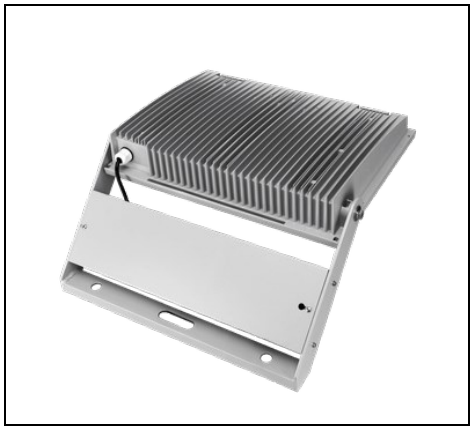

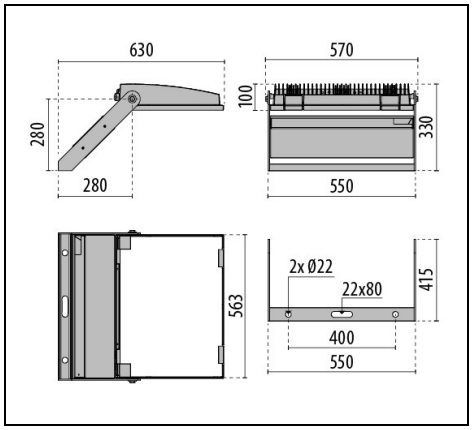





### Description

Proyector LED para interior y exterior, constituido por:
- Cuerpo de aluminio fundido a presión pintado con pintura en polvo de poliéster con previo tratamiento de conversión química ISO 9227/12944 - ISO 9223 (C5)
- Difusor de vidrio plano extra-claro de seguridad templado
- Reflectores con altísimo rendimiento en aluminio chapado 99,99%, brillante, oxidado y sin iridiscencia
- Junta de silicona anti-envejecimiento
- Caja de conexión eléctrica en tecnopolímero
- Sujetacable con resistencia a la rotura para cables Ø 7 - Ø 17 mm
- Las versiones con óptica A50/W están realizadas con módulos LED y reflectores específicamente estudiados para contextos donde sean necesarias distribuciones luminosas con una elevada asimetría
- Tornillos de anclaje de acero inoxidable
- Clips de aluminio con muelle de acero inoxidable, integrado
- Soporte de acero pintada con pintura en polvo de poliéster previo galvanizado en caliente
- Compartimento porta-cableado en chapa de acero con pintura en polvo de poliéster
- Equipado con dispositivo adicional de protección contra las sobretensiones de red hasta 10 kV (CM/DM)
- Luminaria que se puede abrir y mantener
- Consulte a la fábrica para otras temperaturas de color e índice de reproducción cromática
- Consulte a la fábrica para versiones DALI regulables con unidad de suministro remoto, hasta una distancia máxima de 50 metros (solo modelos A50 / W)

Para promover la actualización constante de sus productos, PERFORMANCE iN LIGHTING se reserva el derecho de realizar cambios sin previo aviso. Por lo tanto, siempre se recomienda leer la última versión publicada en el sitio web www.performanceinlighting.com. Las salidas de lúmenes informados y los consumos de energía, incluidas las pérdidas, están sujetos a una tolerancia de +/-7%. A menos que se indique lo contrario, los valores se aplican a una temperatura ambiente de 25 °C. Los términos de garantía están disponibles en https://www.performanceinlighting.com/qr/company/led-warranty

For information:
**PERFORMANCE iN LIGHTING S.p.A. Headquarters - Italy**
Viale del Lavoro 9/11
37030 Colognola ai Colli Verona - Italy
Tel. +39 045 61 59 211

**info.it@pil.lighting**
www.performanceinlighting.com

## Datos de producto

| | | | |
|---|---|---|---|
| **Grupo ETIM:** | EG000027 | **Clase ETIM:** | EC001744 |

## Información general

| | | | |
|---|---|---|---|
| **Portalámpara:** | LED | **Fuente de luz:** | LED |
| **Flujo lumen nominal [lm]:** | 62472 | **Flujo lumen real [lm]:** | 50539 |
| **Potencia de luminaria [W]:** | 428 W | **Eficacia luminosa [lm/W]:** | 118 |
| **CRI:** | 80 | **Temperatura de color [K]:** | 4000 |
| **Color / Acabado:** | GR-94 / Gris metalizado / Rugoso | **Grado de protección IP:** | IP66 |
| **Impact resistance / impact energy:** | IK07 3J xx5 | **Clase de protección:** | I |
| **Óptica:** | A40/W - Asimétrica ancha | **Peso neto [kg]:** | 20.67 |
| **Longitud global [mm]:** | 570 | **Anchura global [mm]:** | 630 |
| **Altura global [mm]:** | 330 | | |

## Características mecánicas

| | | | |
|---|---|---|---|
| **Forma:** | Rectangular | **Material de la carcasa:** | Aluminio |
| **Material del difusor:** | Vidrio | **Área exposición frontal [m²]:** | 0.07 |
| **Área exposición lateral [m²]:** | 0.06 | **Área exposición superior [m²]:** | 0.32 |

## Características eléctricas

| | | | |
|---|---|---|---|
| **Tipo de alimentación:** | AC | **Tensión de entrada [V AC]:** | 220/240 |
| **Frecuencia de entrada [Hz]:** | 50/60 | **Factor de potencia / COS Φ:** | 0.96 |
| **Protección contra sobretensiones \| Común [kV]:** | 10.000000 | **Protección contra sobretensiones \| Diferencial [kV]:** | 6.000000 |
| **Corriente de arranque [A/µs]:** | 14 / 112 | **C10 1.5 mm²:** | 3 |
| **C16 2.5 mm²:** | 6 | **B10 1.5 mm²:** | 2 |
| **B16 2.5 mm²:** | 3 | | |

## Instalación

| | | | |
|---|---|---|---|
| **Ámbito de aplicación:** | Iluminación exterior | **Tipo de instalación:** | Proyectores profesionales |
| **Temperatura ambiente min. [°C]:** | -30 | **Temperatura ambiente max. [°C]:** | 35 |
| **Distancia min. del objeto iluminado [m]:** | 1.00 | | |

## Características de luz

| | | | |
|---|---|---|---|
| **MacAdam:** | 3 | **Mantenimento flujo luminoso:** | L80B10@120000h |
| **Distribución emisión luminosa:** | Direct | **Clase de intensidad luminosa:** | G*6 |
| **Sin deslumbramiento luminoso (ULR = 0%):** | | **IPEA* (vial):** | A |
| **IPEA* (grandes áreas, rotondas):** | A3+ | **IPEA* (peatonal/carril bici):** | A+ |

Para promover la actualización constante de sus productos, PERFORMANCE iN LIGHTING se reserva el derecho de realizar cambios sin previo aviso. Por lo tanto, siempre se recomienda leer la última versión publicada en el sitio web www.performanceinlighting.com. Las salidas de lúmenes informados y los consumos de energía, incluidas las pérdidas, están sujetos a una tolerancia de +/-7%. A menos que se indique lo contrario, los valores se aplican a una temperatura ambiente de 25 °C. Los términos de garantía están disponibles en https://www.performanceinlighting.com/qr/company/led-warranty

For information:
**PERFORMANCE iN LIGHTING S.p.A. Headquarters - Italy**
Viale del Lavoro 9/11
37030 Colognola ai Colli Verona - Italy
Tel. +39 045 61 59 211

**info.it@pil.lighting**
www.performanceinlighting.com

| | | | |
|---|---|---|---|
| IPEA* (áreas verdes): | A+ | IPEA* (centro histórico): | A5+ |

Para promover la actualización constante de sus productos, PERFORMANCE iN LIGHTING se reserva el derecho de realizar cambios sin previo aviso. Por lo tanto, siempre se recomienda leer la última versión publicada en el sitio web www.performanceinlighting.com. Las salidas de lúmenes informados y los consumos de energía, incluidas las pérdidas, están sujetos a una tolerancia de +/-7%. A menos que se indique lo contrario, los valores se aplican a una temperatura ambiente de 25 °C. Los términos de garantía están disponibles en https://www.performanceinlighting.com/qr/company/led-warranty

For information:
**PERFORMANCE iN LIGHTING S.p.A. Headquarters - Italy**
Viale del Lavoro 9/11
37030 Colognola ai Colli Verona - Italy
Tel. +39 045 61 59 211

**info.it@pil.lighting**
www.performanceinlighting.com

## Datos fotométricos

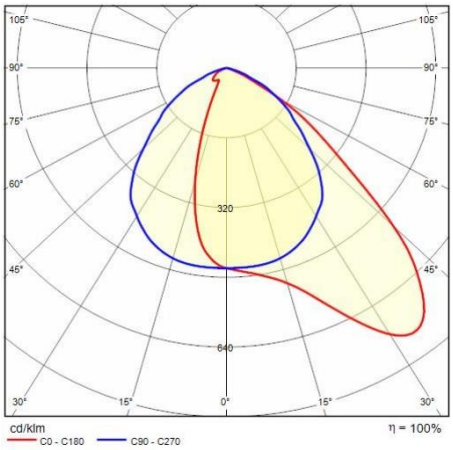


## Accesorios opcionales

### GUELL 4 A/W - S/W

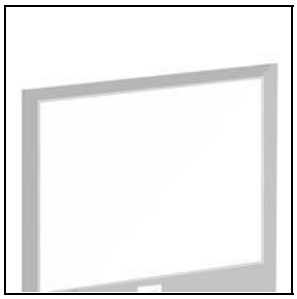

**14465794**

Cristal arenado GUELL 4

GR-94 / Gris metalizado

### GUELL 4 A/W



**14452894**

Visera A40/W

GR-94 / Gris metalizado

### GUELL 4

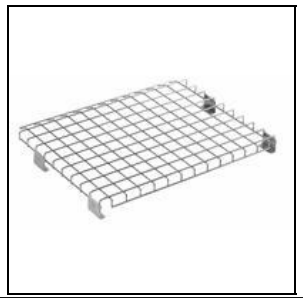

**14452702**

Rejilla de protección

Para promover la actualización constante de sus productos, PERFORMANCE iN LIGHTING se reserva el derecho de realizar cambios sin previo aviso. Por lo tanto, siempre se recomienda leer la última versión publicada en el sitio web www.performanceinlighting.com. Las salidas de lúmenes informados y los consumos de energía, incluidas las pérdidas, están sujetos a una tolerancia de +/-7%. A menos que se indique lo contrario, los valores se aplican a una temperatura ambiente de 25 °C. Los términos de garantía están disponibles en https://www.performanceinlighting.com/qr/company/led-warranty

For information:
**PERFORMANCE iN LIGHTING S.p.A. Headquarters - Italy**
Viale del Lavoro 9/11
37030 Colognola ai Colli Verona - Italy
Tel. +39 045 61 59 211

**info.it@pil.lighting**
www.performanceinlighting.com

Para promover la actualización constante de sus productos, PERFORMANCE iN LIGHTING se reserva el derecho de realizar cambios sin previo aviso. Por lo tanto, siempre se recomienda leer la última versión publicada en el sitio web www.performanceinlighting.com. Las salidas de lúmenes informados y los consumos de energía, incluidas las pérdidas, están sujetos a una tolerancia de +/-7%. A menos que se indique lo contrario, los valores se aplican a una temperatura ambiente de 25 °C. Los términos de garantía están disponibles en https://www.performanceinlighting.com/qr/company/led-warranty

For information:
**PERFORMANCE iN LIGHTING S.p.A. Headquarters - Italy**
Viale del Lavoro 9/11
37030 Colognola ai Colli Verona - Italy
Tel. +39 045 61 59 211

**info.it@pil.lighting**
www.performanceinlighting.com