# THEOS GLASS SR/100 ZHAGA

## Código 3117729





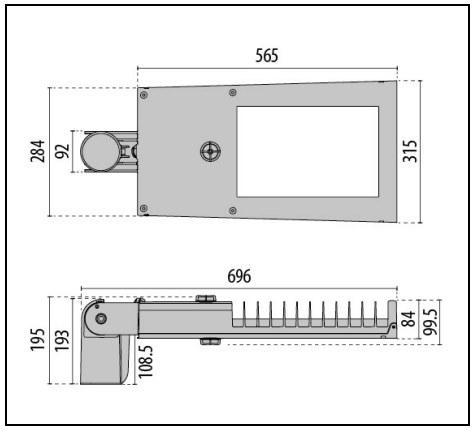





### Description

Serie de luminarias viales LED, en dos tamaños, compuesta por:
- Cuerpo de aluminio fundido a presión pintado con pintura en polvo de poliéster con previo tratamiento de conversión química ISO 9227/12944 - ISO 9223 (C5)
- Aro de cierre en aluminio fundido a presión con recubrimiento en polvo de poliéster previo tratamiento de conversión química superficial y sujeto con bisagras al cuerpo de forma imperdible
- Fijación al poste de aluminio fundido a presión pintado idóneo para poste Ø 60 / 76 mm
- Bloque óptico provisto de lentes en tecnopolímero con elevada transmisibilidad de la luz
- Sistema "SECURE LIGHT DISTRIBUTION" que garantiza la uniformidad de la distribución luminosa incluso en caso de ineficacia de algún LED
- Juntas de silicona anti-envejecimiento, con elevada capacidad de retorno elástico
- Difusor de vidrio plano extra-claro de seguridad templado
- Borne seccionador de línea que con la apertura de la tapa de cableado interrumpe automáticamente la alimentación eléctrica
- Luminaria equipada con alimentador
- Equipado con dispositivo adicional de protección contra las sobretensiones de red hasta 10 kV (CM/DM)
- Tornillos de anclaje de acero inoxidable
- Equipado con 1 metro de cable H07RN-F 2x1,5 $mm^2$ o H07RN-F 4x1,5 $mm^2$ para versiones regulables, que permite la conexión a la red sin abrir la luminaria
- Disponibles ópticas: SR/075 para calles estrechas y con relación A/H (ancho de la calle / altura del poste) hasta 0,75; SR/100 para calles con dos carriles y con relación A/H igual a 1; SR/125 para calles anchas y con relación A/H igual a 1,25; SR/150 para calles anchas y con relación A/H igual a 1,5
- Cumple con las normas UNI 10819 sobre contaminación lumínica
- Las versiones NEMA están equipadas con NEMA SOCKET conectado al driver DALI y con tapa de protección hermética que permite el funcionamiento de la luminaria en on-off. Son versiones preparadas para montar soluciones SMART-compatibles
- Las versiones ZHAGA están equipadas con ZHAGA SOCKET colocado en la parte superior de la luminaria (ZHU - posición UP) o colocados tanto en la parte superior como inferior de la luminaria (ZHUD - posición UP + posición DOWN) y con driver D4i. Están preparadas para alojar soluciones "Radio Frequency node", crepusculares y otras tipologías de sensores compatibles
- Las versiones ZHAGA con ZHAGA SOCKETS colocados tanto en la parte superior como inferior del aparato pueden funcionar tanto con un par de

Para promover la actualización constante de sus productos, PERFORMANCE iN LIGHTING se reserva el derecho de realizar cambios sin previo aviso. Por lo tanto, siempre se recomienda leer la última versión publicada en el sitio web www.performanceinlighting.com. Las salidas de lúmenes informados y los consumos de energía, incluidas las pérdidas, están sujetos a una tolerancia de +/-7%. A menos que se indique lo contrario, los valores se aplican a una temperatura ambiente de 25 °C. Los términos de garantía están disponibles en https://www.performanceinlighting.com/qr/company/led-warranty

For information:
**PERFORMANCE iN LIGHTING S.p.A. Headquarters - Italy**
Viale del Lavoro 9/11
37030 Colognola ai Colli Verona - Italy
Tel. +39 045 61 59 211

**info.it@pil.lighting**
www.performanceinlighting.com

dispositivos o con solo un dispositivo colocado en uno de los dos sockets
- Consulte a la fábrica para otras temperaturas de color e índice de reproducción cromática
- Consulte con la empresa para una versión con enchufe NEMA de 7 clavijas para la conexión con sistemas de telecontrol externos
- Opción CLO (salida de luz constante) disponible. Consultar fábrica
- Design by SILVIA PAOLA PENNACCHIO

Para promover la actualización constante de sus productos, PERFORMANCE iN LIGHTING se reserva el derecho de realizar cambios sin previo aviso. Por lo tanto, siempre se recomienda leer la última versión publicada en el sitio web www.performanceinlighting.com. Las salidas de lúmenes informados y los consumos de energía, incluidas las pérdidas, están sujetos a una tolerancia de +/-7%. A menos que se indique lo contrario, los valores se aplican a una temperatura ambiente de 25 °C. Los términos de garantía están disponibles en https://www.performanceinlighting.com/qr/company/led-warranty

For information:
**PERFORMANCE iN LIGHTING S.p.A. Headquarters - Italy**
Viale del Lavoro 9/11
37030 Colognola ai Colli Verona - Italy
Tel. +39 045 61 59 211

**info.it@pil.lighting**
www.performanceinlighting.com

## Datos de producto

| | | | |
|---|---|---|---|
| **Grupo ETIM:** | EG000027 | **Clase ETIM:** | EC000062 |

## Información general

| | | | |
|---|---|---|---|
| **Portalámpara:** | LED | **Fuente de luz:** | LED |
| **Flujo lumen nominal [lm]:** | 23898 | **Flujo lumen real [lm]:** | 20559 |
| **Potencia de luminaria [W]:** | 136 W | **Eficacia luminosa [lm/W]:** | 151 |
| **CRI:** | 70 | **Temperatura de color [K]:** | 4000 |
| **Color / Acabado:** | AN-96 / Antracita metalizado / Rugoso | **Grado de protección IP:** | IP66 |
| **Impact resistance / impact energy:** | IK08 9J xx5 | **Clase de protección:** | II |
| **Óptica:** | SR/100 - Vial | **Peso neto [kg]:** | 10.13 |
| **Longitud global [mm]:** | 696 | **Anchura global [mm]:** | 315 |
| **Altura global [mm]:** | 195 | | |

## Características mecánicas

| | | | |
|---|---|---|---|
| **Forma:** | Rectangular | **Material de la carcasa:** | Aluminio |
| **Material del difusor:** | Vidrio | **Test del hilo incandescente [°C]:** | 650 °C |
| **Área exposición lateral [m²]:** | 0.07 | **Área exposición superior [m²]:** | 0.17 |

## Características eléctricas

| | | | |
|---|---|---|---|
| **Tipo de alimentación:** | AC | **Tensión de entrada [V AC]:** | 220/240 |
| **Frecuencia de entrada [Hz]:** | 50/60 | **Factor de potencia / COS Φ:** | >0.95 |
| **Protección contra sobretensiones \| Común [kV]:** | 10.000000 | **Protección contra sobretensiones \| Diferencial [kV]:** | 10.000000 |
| **Corriente de arranque [A/µs]:** | 85 / 215 | **C10 1.5 mm²:** | 5 |
| **C16 2.5 mm²:** | 8 | **B10 1.5 mm²:** | 3 |
| **B16 2.5 mm²:** | 5 | | |

## Instalación

| | | | |
|---|---|---|---|
| **Ámbito de aplicación:** | Iluminación exterior | **Tipo de instalación:** | Alumbrado vial |
| **Temperatura ambiente min. [°C]:** | -40 | **Temperatura ambiente max. [°C]:** | 50 |
| **Distancia min. del objeto iluminado [m]:** | 0.50 | | |

## Características de luz

| | | | |
|---|---|---|---|
| **MacAdam:** | 3 | **Mantenimento flujo luminoso:** | L90B10@100000h |
| **Distribución emisión luminosa:** | Direct | **Clase de intensidad luminosa:** | G*4 |
| **Sin deslumbramiento luminoso (ULR = 0%):** | | **IPEA* (vial):** | A5+ |
| **IPEA* (grandes áreas, rotondas):** | A9+ | **IPEA* (peatonal/carril bici):** | A5+ |

Para promover la actualización constante de sus productos, PERFORMANCE iN LIGHTING se reserva el derecho de realizar cambios sin previo aviso. Por lo tanto, siempre se recomienda leer la última versión publicada en el sitio web www.performanceinlighting.com. Las salidas de lúmenes informados y los consumos de energía, incluidas las pérdidas, están sujetos a una tolerancia de +/-7%. A menos que se indique lo contrario, los valores se aplican a una temperatura ambiente de 25 °C. Los términos de garantía están disponibles en https://www.performanceinlighting.com/qr/company/led-warranty

For information:
**PERFORMANCE iN LIGHTING S.p.A. Headquarters - Italy**
Viale del Lavoro 9/11
37030 Colognola ai Colli Verona - Italy
Tel. +39 045 61 59 211

**info.it@pil.lighting**
www.performanceinlighting.com

| | | | |
|---|---|---|---|
| **IPEA* (áreas verdes):** | A5+ | **IPEA* (centro histórico):** | A11+ |

Para promover la actualización constante de sus productos, PERFORMANCE iN LIGHTING se reserva el derecho de realizar cambios sin previo aviso. Por lo tanto, siempre se recomienda leer la última versión publicada en el sitio web www.performanceinlighting.com. Las salidas de lúmenes informados y los consumos de energía, incluidas las pérdidas, están sujetos a una tolerancia de +/-7%. A menos que se indique lo contrario, los valores se aplican a una temperatura ambiente de 25 °C. Los términos de garantía están disponibles en https://www.performanceinlighting.com/qr/company/led-warranty

For information:
**PERFORMANCE iN LIGHTING S.p.A. Headquarters - Italy**
Viale del Lavoro 9/11
37030 Colognola ai Colli Verona - Italy
Tel. +39 045 61 59 211

**info.it@pil.lighting**
www.performanceinlighting.com

## Datos fotométricos

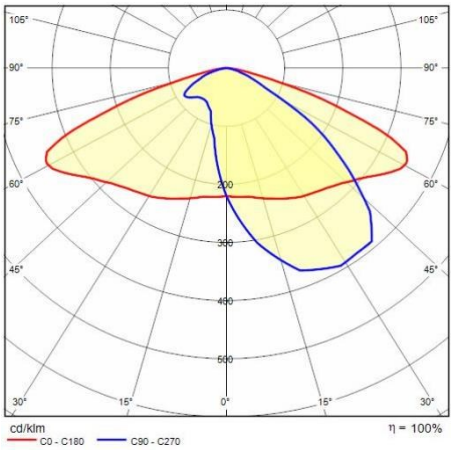


## Accesorios opcionales

### THEOS GLASS

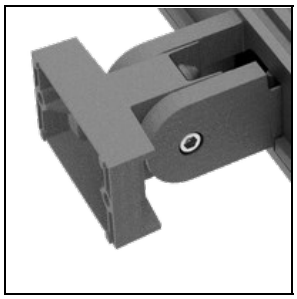

**14174796**

Fijación a pared THEOS

AN-96 / Antracita metalizado



**14077796**

Soporte de acero pintado en Electroforesis con polvo de poliéster para las instalaciones en una esquina o en la pared

AN-96 / Antracita metalizado

Para promover la actualización constante de sus productos, PERFORMANCE iN LIGHTING se reserva el derecho de realizar cambios sin previo aviso. Por lo tanto, siempre se recomienda leer la última versión publicada en el sitio web www.performanceinlighting.com. Las salidas de lúmenes informados y los consumos de energía, incluidas las pérdidas, están sujetos a una tolerancia de +/-7%. A menos que se indique lo contrario, los valores se aplican a una temperatura ambiente de 25 °C. Los términos de garantía están disponibles en https://www.performanceinlighting.com/qr/company/led-warranty

For information:
**PERFORMANCE iN LIGHTING S.p.A. Headquarters - Italy**
Viale del Lavoro 9/11
37030 Colognola ai Colli Verona - Italy
Tel. +39 045 61 59 211

**info.it@pil.lighting**
www.performanceinlighting.com