SL764+ PL MP S/D

Código 3117891



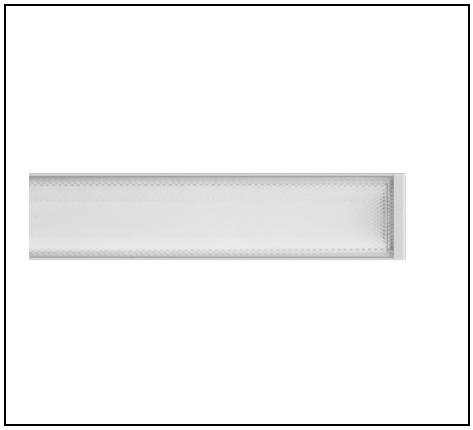

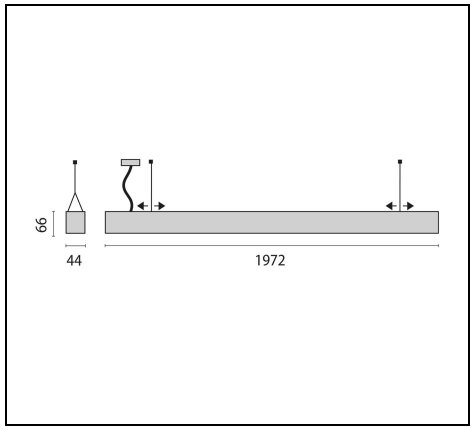

IP 40 | CLASS I | EN

Description

Luminaria LED de suspensión para interiores, compuesta por:
- Cuerpo de aluminio extruido anodizado (EV1), terminales en fundición de aluminio, pintados
- Difusor con microprismas para una difusión homogénea de la luz, deslumbramiento reducido y alta uniformidad luminosa (MP)
- Diseño lineal y sobrio con cantoneras enrasadas
- Apariencia perfecta gracias a las uniones de los perfiles con diseño de alta calidad
- Difusión de luz directa / indirecta
- Luminaria preparada para la conexión en cascada
- Montaje sencillo y cómodo de la luminaria
- Elementos de luz intercambiables
- Tolerancia de color conforme a MacAdam ≤3 SDCM
- Con suspensión por cable de acero (1,5 m), cable de alimentación transparente y rosetón
- Son posibles muchas otras configuraciones de la banda luminosa y versiones lumínicas en www.light-performer.com

Para promover la actualización constante de sus productos, PERFORMANCE iN LIGHTING se reserva el derecho de realizar cambios sin previo aviso. Por lo tanto, siempre se recomienda leer la última versión publicada en el sitio web www.performanceinlighting.com. Las salidas de lúmenes informados y los consumos de energía, incluidas las pérdidas, están sujetos a una tolerancia de +/-7%. A menos que se indique lo contrario, los valores se aplican a una temperatura ambiente de 25 °C. Los términos de garantía están disponibles en https://www.performanceinlighting.com/qr/company/led-warranty

For information:
PERFORMANCE iN LIGHTING S.p.A. Headquarters - Italy
Viale del Lavoro 9/11
37030 Colognola ai Colli Verona - Italy
Tel. +39 045 61 59 211

info.it@pil.lighting
www.performanceinlighting.com

Datos de producto

Grupo ETIM:	EG000027	**Clase ETIM:**	EC001743

Información general

Portalámpara:	LED	**Fuente de luz:**	LED
Flujo lumen nominal [lm]:	11040	**Flujo lumen real [lm]:**	9180
Potencia de luminaria [W]:	69 W	**Eficacia luminosa [lm/W]:**	133
CRI:	80	**Temperatura de color [K]:**	3000
Color / Acabado:	GR-EV1 / Gris anodizado / Mate	**Grado de protección IP:**	IP40
Impact resistance / impact energy:	IK05 0.7J xx3	**Clase de protección:**	I
Óptica:	S/D - Simétrica principalmente indirecta	**Angulo de apertura:**	2 x 39°/41°
Peso neto [kg]:	6.1	**Longitud global [mm]:**	1972
Anchura global [mm]:	44	**Altura global [mm]:**	66

Características mecánicas

Forma:	Rectangular	**Material de la carcasa:**	Aluminio
Material del difusor:	Transparent plastic	**Test del hilo incandescente [°C]:**	650 °C

Características eléctricas

Tipo de alimentación:	AC	**Tensión de entrada [V AC]:**	220/240
Frecuencia de entrada [Hz]:	220-240V 50/60Hz	**Factor de potencia / COS Φ:**	0.9
Corriente de arranque [A/µs]:	52 / 175	**C10 1.5 mm²:**	13
C16 2.5 mm²:	23	**B10 1.5 mm²:**	8
B16 2.5 mm²:	23		

Instalación

Ámbito de aplicación:	Iluminación interior	**Tipo de instalación:**	Canales luminosos
Temperatura ambiente min. [°C]:	10	**Temperatura ambiente max. [°C]:**	40

Características de luz

MacAdam:	3	**Mantenimento flujo luminoso:**	L80B10@50000h
Distribución emisión luminosa:	Direct/Indirect	**DFF - Flujo directo [%]:**	23
UFF - Flujo indirecto [%]:	77	**UGR máximo:**	11.0

Para promover la actualización constante de sus productos, PERFORMANCE iN LIGHTING se reserva el derecho de realizar cambios sin previo aviso. Por lo tanto, siempre se recomienda leer la última versión publicada en el sitio web www.performanceinlighting.com. Las salidas de lúmenes informados y los consumos de energía, incluidas las pérdidas, están sujetos a una tolerancia de +/-7%. A menos que se indique lo contrario, los valores se aplican a una temperatura ambiente de 25 °C. Los términos de garantía están disponibles en https://www.performanceinlighting.com/qr/company/led-warranty

For information:
PERFORMANCE iN LIGHTING S.p.A. Headquarters - Italy
Viale del Lavoro 9/11
37030 Colognola ai Colli Verona - Italy
Tel. +39 045 61 59 211

info.it@pil.lighting
www.performanceinlighting.com

Datos fotométricos

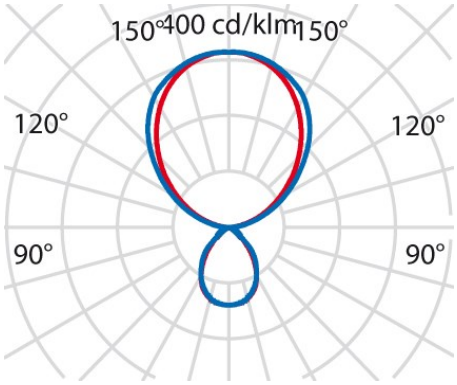

Para promover la actualización constante de sus productos, PERFORMANCE iN LIGHTING se reserva el derecho de realizar cambios sin previo aviso. Por lo tanto, siempre se recomienda leer la última versión publicada en el sitio web www.performanceinlighting.com. Las salidas de lúmenes informados y los consumos de energía, incluidas las pérdidas, están sujetos a una tolerancia de +/-7%. A menos que se indique lo contrario, los valores se aplican a una temperatura ambiente de 25 °C. Los términos de garantía están disponibles en https://www.performanceinlighting.com/qr/company/led-warranty

For information:
PERFORMANCE iN LIGHTING S.p.A. Headquarters - Italy
Viale del Lavoro 9/11
37030 Colognola ai Colli Verona - Italy
Tel. +39 045 61 59 211

info.it@pil.lighting
www.performanceinlighting.com