WIN PRO 40 S/EW

Código 3118165



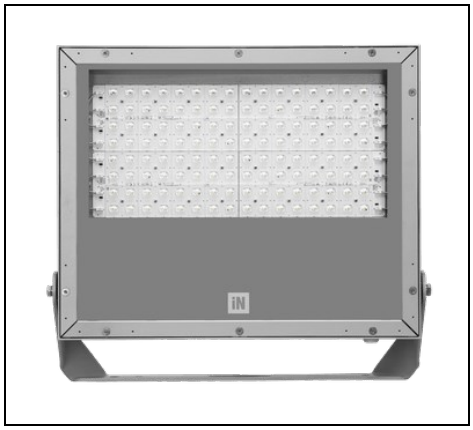

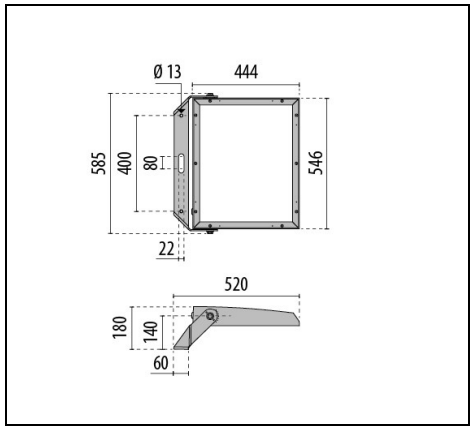



Description

Proyector LED de alta potencia para iluminación interior y exterior, compuesto por:
- Cuerpo de aluminio fundido a presión pintado con pintura en polvo de poliéster con previo tratamiento de conversión química ISO 9227/12944 - ISO 9223 (C5)
- Difusor de vidrio plano extra-claro de seguridad templado
- Bloque óptico provisto de lentes en tecnopolímero con elevada transmisibilidad de la luz
- Juntas de silicona anti-envejecimiento, con elevada capacidad de retorno elástico
- Sistema de cierre del vidrio con grapas de aluminio fundido a presión con recubrimiento de poliester en polvo previo tratamiento de conversión química superficial ISO 9227/12944 - ISO 9223 (C5)
- Prensaestopas M20x1,5 para cables Ø10–Ø14 mm
- Luminaria suministrada precableada con 0,5 m H07RN-F 3G2,5 mm^2
- Tornillos de anclaje de acero inoxidable
- Abrazadera de acero pintada con pintura en polvo de poliéster previa cataforesis
- El valor de potencia indicado para WIN PRO 40 incluye también las pérdidas de la fuente de alimentación
- Goniómetro graduado para regular la orientación
- Luminaria que se puede abrir y mantener
- Para alimentar WIN PRO 40 usar solamente los grupos de alimentación disponibles como accesorios
- Están disponibles grupos de alimentación regulables RPA, DALI y DMX-RDM IP66. La conexión eléctrica entre los mismos y los relativos proyectores debe realizarse con una longitud máxima del cable de 100 m (1CH)
- Los aparatos están equipados con dos abrazaderas de acero inoxidable que permiten poder fijar el grupo de alimentación directamente en la parte posterior del proyector
- Los grupos de alimentación están constituidos por drivers con protección contra las sobretensiones de red de hasta 10 kV (CM y DM)
- Para la instalación UP LIGHT, consultar fábrica

Para promover la actualización constante de sus productos, PERFORMANCE iN LIGHTING se reserva el derecho de realizar cambios sin previo aviso. Por lo tanto, siempre se recomienda leer la última versión publicada en el sitio web www.performanceinlighting.com. Las salidas de lúmenes informados y los consumos de energía, incluidas las pérdidas, están sujetos a una tolerancia de +/-7%. A menos que se indique lo contrario, los valores se aplican a una temperatura ambiente de 25 °C. Los términos de garantía están disponibles en https://www.performanceinlighting.com/qr/company/led-warranty

For information:
PERFORMANCE iN LIGHTING S.p.A. Headquarters - Italy
Viale del Lavoro 9/11
37030 Colognola ai Colli Verona - Italy
Tel. +39 045 61 59 211

info.it@pil.lighting
www.performanceinlighting.com

Datos de producto

Grupo ETIM:	EG000027	**Clase ETIM:**	EC001744

Información general

Portalámpara:	LED	**Fuente de luz:**	LED
Flujo lumen nominal [lm]:	62982	**Flujo lumen real [lm]:**	57825
Potencia de luminaria [W]:	392 W	**Eficacia luminosa [lm/W]:**	148
CRI:	70	**Temperatura de color [K]:**	5700
Color / Acabado:	GR-94 / Gris metalizado / Rugoso	**Grado de protección IP:**	IP66
Impact resistance / impact energy:	IK08 5J xx5	**Clase de protección:**	I
Óptica:	S/EW - Simétrica extra-ancha	**Peso neto [kg]:**	11.208
Longitud global [mm]:	585	**Anchura global [mm]:**	520
Altura global [mm]:	180		

Características mecánicas

Forma:	Rectangular	**Material de la carcasa:**	Aluminio
Material del difusor:	Vidrio	**Test del hilo incandescente [°C]:**	960 °C
Área exposición frontal [m²]:	0.03	**Área exposición lateral [m²]:**	0.06
Área exposición superior [m²]:	0.34		

Características eléctricas

Tipo de alimentación:	DC	**Factor de potencia / COS Φ:**	>0.95

Instalación

Ámbito de aplicación:	Iluminación exterior	**Tipo de instalación:**	Proyectores profesionales
Temperatura ambiente min. [°C]:	-40	**Temperatura ambiente max. [°C]:**	50
Distancia min. del objeto iluminado [m]:	1.00		

Características de luz

MacAdam:	3	**Mantenimento flujo luminoso:**	L80B10@200000h
Distribución emisión luminosa:	Direct	**Clase de intensidad luminosa:**	G*6
Sin deslumbramiento luminoso (ULR = 0%):		**IPEA* (vial):**	A3+
IPEA* (grandes áreas, rotondas):	A7+	**IPEA* (peatonal/carril bici):**	A5+
IPEA* (áreas verdes):	A5+	**IPEA* (centro histórico):**	A10+

Para promover la actualización constante de sus productos, PERFORMANCE iN LIGHTING se reserva el derecho de realizar cambios sin previo aviso. Por lo tanto, siempre se recomienda leer la última versión publicada en el sitio web www.performanceinlighting.com. Las salidas de lúmenes informados y los consumos de energía, incluidas las pérdidas, están sujetos a una tolerancia de +/-7%. A menos que se indique lo contrario, los valores se aplican a una temperatura ambiente de 25 °C. Los términos de garantía están disponibles en https://www.performanceinlighting.com/qr/company/led-warranty

For information:
PERFORMANCE iN LIGHTING S.p.A. Headquarters - Italy
Viale del Lavoro 9/11
37030 Colognola ai Colli Verona - Italy
Tel. +39 045 61 59 211

info.it@pil.lighting
www.performanceinlighting.com

Datos fotométricos

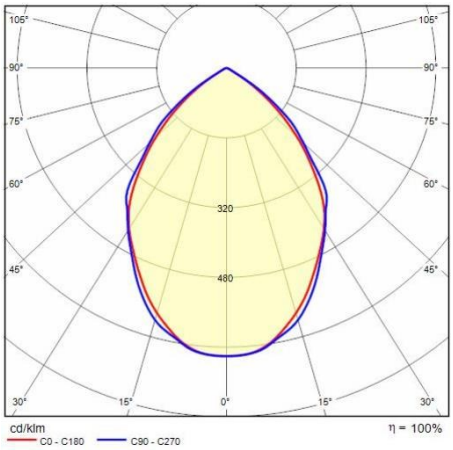

Caja para alimentaciòn

WIN PRO 40



3118130

DRIVER BOX 600 W - 2 A - 1 CH - RPA



3118131

DRIVER BOX 600 W - 2 A - 1 CH - DALI



3118132

DRIVER BOX 600 W - 2 A - 1 CH - DMX

Accesorios opcionales

WIN PRO 40

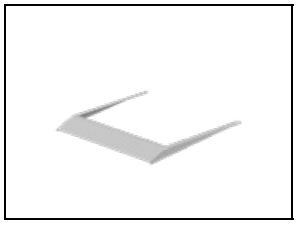

3118121

Visera WIN PRO 40 - 5°

GR-94 / Gris metalizado

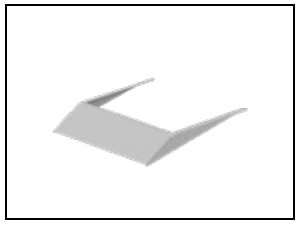

3118182

Visera WIN PRO 40 - 10°

GR-94 / Gris metalizado

Para promover la actualización constante de sus productos, PERFORMANCE iN LIGHTING se reserva el derecho de realizar cambios sin previo aviso. Por lo tanto, siempre se recomienda leer la última versión publicada en el sitio web www.performanceinlighting.com. Las salidas de lúmenes informados y los consumos de energía, incluidas las pérdidas, están sujetos a una tolerancia de +/-7%. A menos que se indique lo contrario, los valores se aplican a una temperatura ambiente de 25 °C. Los términos de garantía están disponibles en https://www.performanceinlighting.com/qr/company/led-warranty

For information:
PERFORMANCE iN LIGHTING S.p.A. Headquarters - Italy
Viale del Lavoro 9/11
37030 Colognola ai Colli Verona - Italy
Tel. +39 045 61 59 211

info.it@pil.lighting
www.performanceinlighting.com



3115887

Kit derivación 5P Ø 8÷17 mm - IP68

-9999



3118332

Soporte brazo. Se puede montar el proyector con un solo tornillo M20 en medio del soporte

GR-94 / Gris metalizado

Para promover la actualización constante de sus productos, PERFORMANCE iN LIGHTING se reserva el derecho de realizar cambios sin previo aviso. Por lo tanto, siempre se recomienda leer la última versión publicada en el sitio web www.performanceinlighting.com. Las salidas de lúmenes informados y los consumos de energía, incluidas las pérdidas, están sujetos a una tolerancia de +/-7%. A menos que se indique lo contrario, los valores se aplican a una temperatura ambiente de 25 °C. Los términos de garantía están disponibles en https://www.performanceinlighting.com/qr/company/led-warranty

For information:
PERFORMANCE iN LIGHTING S.p.A. Headquarters - Italy
Viale del Lavoro 9/11
37030 Colognola ai Colli Verona - Italy
Tel. +39 045 61 59 211

info.it@pil.lighting
www.performanceinlighting.com