INSERT+ 2 V

Artikelnummer 3118199



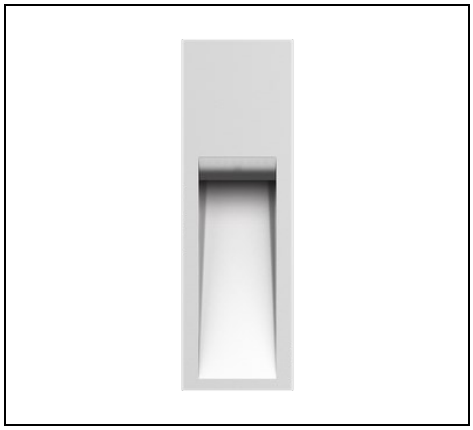

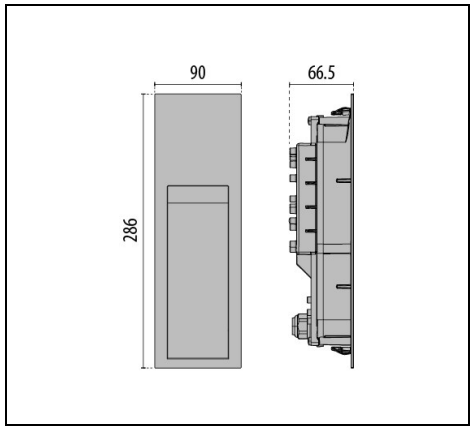

IP 65 | CLASS I | DALI

Beschreibung

Wandeinbauleuchte geeignet zur allgemeinen Beleuchtung für Innen- und Außenbereiche, bestehend aus:
- Gehäuse aus Aluminiumdruckguss mit Polyesterpulverlackierung ISO 9227/12944 - ISO 9223 (C5)
- Diffusor aus Flachglas, Innenseite satiniert
- Altersbeständige Silikondichtung
- Edelstahl Feder zum Schnellverschluss an Einbautopf
- Keine sichtbaren Schrauben
- Einbautopf muss separat bestellt werden
- Der Einbautopf ist mit einem ausziehbaren Deckel versehen, in den zwei Wasserwaagen eingesetzt sind, um die Installation des Einbautopfes zu erleichtern
- Steckverbinder für die Durchgangsverdrahtung als Zubehör erhältlich. Die Stecker sind für Kabel mit Ø 7 - Ø 10,5 mm und mit Ø 14 - Ø 17 mm geeignet

Um die ständige Aktualisierung unserer Produkte zu fördern, behält sich PERFORMANCE iN LIGHTING das Recht vor, Änderungen ohne vorherige Ankündigung vorzunehmen. Daher wird immer empfohlen, die neueste Version zu lesen, die auf der Website www.performanceinlighting.com veröffentlicht ist. Gelieferte Lumenleistungen und Stromverbrauch, einschließlich Verluste, unterliegen einer Toleranz von +/-7 %. Wenn nicht anders angegeben, gelten die Werte für eine Umgebungstemperatur von 25°C. Die Garantiebedingungen sind unter https://www.performanceinlighting.com/qr/company/led-warranty

For information:
PERFORMANCE iN LIGHTING GmbH
Stapelner Str. 1+3
38644 Goslar - Germany
Tel. +49 (0) 5321 3777 0

info.de@pil.lighting
www.performanceinlighting.com

Produktdaten

ETIM-Gruppe:	EG000027	**ETIM-Klasse:**	EC002892

Allgemeine Eigenschaften

Fassung:	LED	**Leuchtmittel:**	LED
LED-Nennlichtstrom [lm]:	1197	**Leuchtenlichtstrom [lm]:**	592
Leistung [W]:	9 W	**Lichtausbeute [lm/W]:**	66
CRI:	80	**Farbtemperatur [K]:**	3000
Farbe / Veredelung:	WH-87 / Weiß / Strukturiert	**Schutzart IP:**	IP65
Schlagfestigkeit / Schlagenergie:	IK07 2J xx5	**Schutzklasse:**	I
Optik:	A/EW - Asymmetrische extrabreite	**Nettogewicht [kg]:**	0.775
Gesamte Länge [mm]:	90	**Gesamte Breite [mm]:**	67
Gesamte Höhe [mm]:	286		

Mechanische Eigenschaften

Bauform:	Rechteckig	**Gehäusematerial:**	Aluminium
Diffusormaterial:	Opal glass		

Elektrische Eigenschaften

Spannungsart:	AC	**Eingangsspannung [V AC]:**	220/240
Eingangsfrequenz [Hz]:	50/60	**Leistungsfaktor / COS Φ:**	>0.9
Einschaltstrom [A/µs]:	4 / 25	**C10 1.5 mm²:**	52
C16 2.5 mm²:	85	**B10 1.5 mm²:**	31
B16 2.5 mm²:	50		

Installation

Anwendungsbereich:	Außenbeleuchtung	**Montageart:**	Orientierungsbeleuchtung
Min. Umgebungstemperatur [°C]:	-20	**Max. Umgebungstemperatur [°C]:**	45

Lichteigenschaften

MacAdam:	3	**Lumen maintenance:**	L80B10@100000h
Verteilung der Lichtemission:	Direct	**DFF - Unterer halbräumlicher Lichtstromanteil [%]:**	90
UFF - Oberer halbräumlicher Lichtstromanteil [%]:	10		

Um die ständige Aktualisierung unserer Produkte zu fördern, behält sich PERFORMANCE iN LIGHTING das Recht vor, Änderungen ohne vorherige Ankündigung vorzunehmen. Daher wird immer empfohlen, die neueste Version zu lesen, die auf der Website www.performanceinlighting.com veröffentlicht ist. Gelieferte Lumenleistungen und Stromverbrauch, einschließlich Verluste, unterliegen einer Toleranz von +/-7 %. Wenn nicht anders angegeben, gelten die Werte für eine Umgebungstemperatur von 25°C. Die Garantiebedingungen sind unter https://www.performanceinlighting.com/qr/company/led-warranty

For information:
PERFORMANCE iN LIGHTING GmbH
Stapelner Str. 1+3
38644 Goslar - Germany
Tel. +49 (0) 5321 3777 0

info.de@pil.lighting
www.performanceinlighting.com

Photometrische Daten

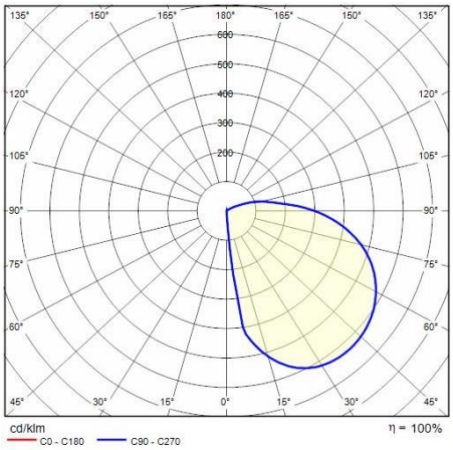

Notwendiges zubehör

INSERT+ 2 V



310490

Einbautopf Insert + 2

Um die ständige Aktualisierung unserer Produkte zu fördern, behält sich PERFORMANCE iN LIGHTING das Recht vor, Änderungen ohne vorherige Ankündigung vorzunehmen. Daher wird immer empfohlen, die neueste Version zu lesen, die auf der Website www.performanceinlighting.com veröffentlicht ist. Gelieferte Lumenleistungen und Stromverbrauch, einschließlich Verluste, unterliegen einer Toleranz von +/-7 %. Wenn nicht anders angegeben, gelten die Werte für eine Umgebungstemperatur von 25°C. Die Garantiebedingungen sind unter https://www.performanceinlighting.com/qr/company/led-warranty

For information:
PERFORMANCE iN LIGHTING GmbH
Stapelner Str. 1+3
38644 Goslar - Germany
Tel. +49 (0) 5321 3777 0

info.de@pil.lighting
www.performanceinlighting.com