date: 29/11/2026

INSERT+ 2 V

Código 3118200



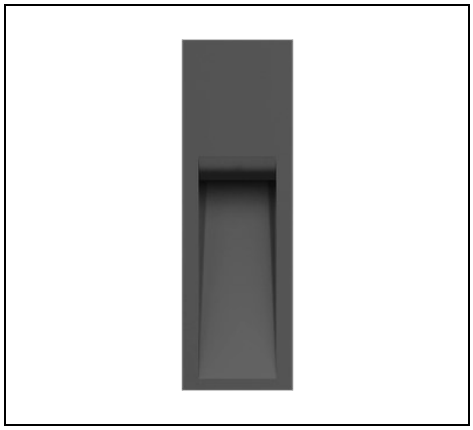

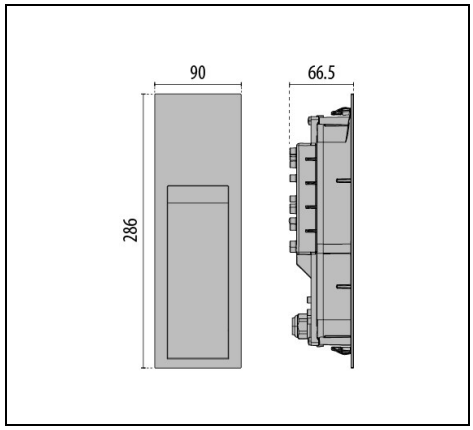

IP 65 | CLASS I | DALI

Description

Luminarias de interior y exterior para empotrar en pared para iluminación general, constituidas por:
- Cuerpo de aluminio fundido bajo presión pintado con pintura en polvo de poliéster ISO 9227/12944 - ISO 9223 (C5)
- Difusor de vidrio plano satinado por la cara interna
- Junta de silicona anti-envejecimiento
- Muelles de acero inoxidable para enganche rápido a la contracaja
- Las versiones se han desarrollado sin tornillos visibles
- Caja de empotrar se suministra por separado
- La contracaja está equipada con una tapa extraíble en cuyo interior hay dos niveladores para facilitar la instalación
- Disponibles, como accesorios, conectores para cableado en cascada. Los conectores son compatibles con cables de Ø 7 - Ø 10,5 mm y de Ø 14 - Ø 17 mm

Para promover la actualización constante de sus productos, PERFORMANCE iN LIGHTING se reserva el derecho de realizar cambios sin previo aviso. Por lo tanto, siempre se recomienda leer la última versión publicada en el sitio web www.performanceinlighting.com. Las salidas de lúmenes informados y los consumos de energía, incluidas las pérdidas, están sujetos a una tolerancia de +/-7%. A menos que se indique lo contrario, los valores se aplican a una temperatura ambiente de 25 °C. Los términos de garantía están disponibles en https://www.performanceinlighting.com/qr/company/led-warranty

For information:
PERFORMANCE iN LIGHTING S.p.A. Headquarters - Italy
Viale del Lavoro 9/11
37030 Colognola ai Colli Verona - Italy
Tel. +39 045 61 59 211

info.it@pil.lighting
www.performanceinlighting.com

Datos de producto

Grupo ETIM:	EG000027	**Clase ETIM:**	EC002892

Información general

Portalámpara:	LED	**Fuente de luz:**	LED
Flujo lumen nominal [lm]:	1197	**Flujo lumen real [lm]:**	592
Potencia de luminaria [W]:	9 W	**Eficacia luminosa [lm/W]:**	66
CRI:	80	**Temperatura de color [K]:**	3000
Color / Acabado:	AN-96 / Antracita metalizado / Rugoso	**Grado de protección IP:**	IP65
Impact resistance / impact energy:	IK07 2J xx5	**Clase de protección:**	I
Óptica:	A/EW - Asimétrica extra-ancha	**Peso neto [kg]:**	0.775
Longitud global [mm]:	90	**Anchura global [mm]:**	67
Altura global [mm]:	286		

Características mecánicas

Forma:	Rectangular	**Material de la carcasa:**	Aluminio
Material del difusor:	Opal glass		

Características eléctricas

Tipo de alimentación:	AC	**Tensión de entrada [V AC]:**	220/240
Frecuencia de entrada [Hz]:	50/60	**Factor de potencia / COS Φ:**	>0.9
Corriente de arranque [A/µs]:	4 / 25	**C10 1.5 mm²:**	52
C16 2.5 mm²:	85	**B10 1.5 mm²:**	31
B16 2.5 mm²:	50		

Instalación

Ámbito de aplicación:	Iluminación exterior	**Tipo de instalación:**	Iluminación de paso
Temperatura ambiente min. [°C]:	-20	**Temperatura ambiente max. [°C]:**	45

Características de luz

MacAdam:	3	**Mantenimento flujo luminoso:**	L80B10@100000h
Distribución emisión luminosa:	Direct	**DFF - Flujo directo [%]:**	90
UFF - Flujo indirecto [%]:	10		

Para promover la actualización constante de sus productos, PERFORMANCE iN LIGHTING se reserva el derecho de realizar cambios sin previo aviso. Por lo tanto, siempre se recomienda leer la última versión publicada en el sitio web www.performanceinlighting.com. Las salidas de lúmenes informados y los consumos de energía, incluidas las pérdidas, están sujetos a una tolerancia de +/-7%. A menos que se indique lo contrario, los valores se aplican a una temperatura ambiente de 25 °C. Los términos de garantía están disponibles en https://www.performanceinlighting.com/qr/company/led-warranty

For information:
PERFORMANCE iN LIGHTING S.p.A. Headquarters - Italy
Viale del Lavoro 9/11
37030 Colognola ai Colli Verona - Italy
Tel. +39 045 61 59 211

info.it@pil.lighting
www.performanceinlighting.com

Datos fotométricos

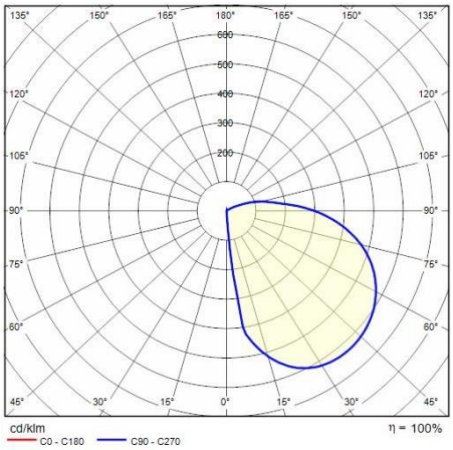

Accesorios necesarios

INSERT+ 2 V



310490

Caja de empotrar Insert + 2

Para promover la actualización constante de sus productos, PERFORMANCE iN LIGHTING se reserva el derecho de realizar cambios sin previo aviso. Por lo tanto, siempre se recomienda leer la última versión publicada en el sitio web www.performanceinlighting.com. Las salidas de lúmenes informados y los consumos de energía, incluidas las pérdidas, están sujetos a una tolerancia de +/-7%. A menos que se indique lo contrario, los valores se aplican a una temperatura ambiente de 25 °C. Los términos de garantía están disponibles en https://www.performanceinlighting.com/qr/company/led-warranty

For information:
PERFORMANCE iN LIGHTING S.p.A. Headquarters - Italy
Viale del Lavoro 9/11
37030 Colognola ai Colli Verona - Italy
Tel. +39 045 61 59 211

info.it@pil.lighting
www.performanceinlighting.com