PLATO 625 MP

Código 3118511

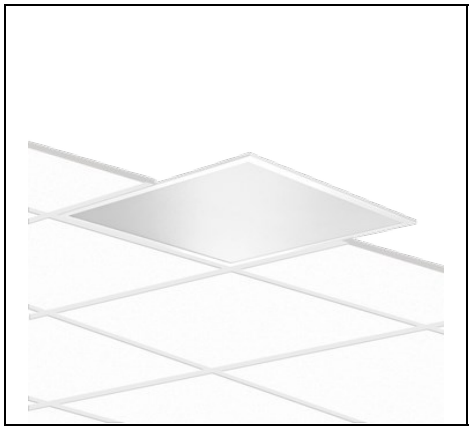

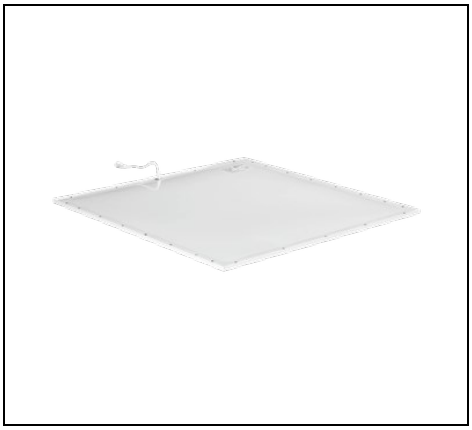

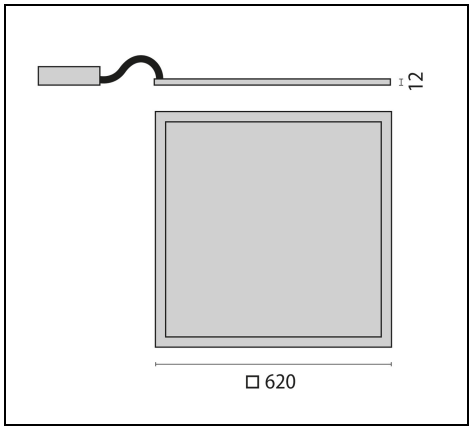



Description

Luminaria empotrable LED cuadrada para interiores compuesta de:
- Cuerpo de aluminio extruido pintado

La luminaria está disponible en diferentes ópticas:
- Difusor en PMMA opal para una difusión y uniformidad de luz ideales
- Difusor con microprismas para una difusión homogénea de la luz, deslumbramiento reducido y alta uniformidad luminosa (MP)
- LED con tecnología-Sidelight para una distribución luminosa homogénea en toda el área de difusión
- Cuatro niveles de potencia regulables con el interruptor
- Versión MULTIPOWER en el nivel de potencia más bajo: Apto para aplicaciones de oficina según la norma EN 12464-1 (UGR<19 y <3000cd/m^2 >65°)
- En la versión Tunable White, se pueden regular manualmente el nivel de iluminancia y el color de la luz de 2700 a 6500 K (DALI DT8)
- Apto para techos modulares y de guía vista
- Luminaria equipada con alimentador
- Protección clase IP43 (para luminarias de superficie instaladas en techos cerrados)
- Gracias a los accesorios que se pueden solicitar por separado, la luminaria se puede utilizar como superficie, suspendida y empotrable

Para promover la actualización constante de sus productos, PERFORMANCE iN LIGHTING se reserva el derecho de realizar cambios sin previo aviso. Por lo tanto, siempre se recomienda leer la última versión publicada en el sitio web www.performanceinlighting.com. Las salidas de lúmenes informados y los consumos de energía, incluidas las pérdidas, están sujetos a una tolerancia de +/-7%. A menos que se indique lo contrario, los valores se aplican a una temperatura ambiente de 25 °C. Los términos de garantía están disponibles en https://www.performanceinlighting.com/qr/company/led-warranty

For information:
PERFORMANCE iN LIGHTING S.p.A. Headquarters - Italy
Viale del Lavoro 9/11
37030 Colognola ai Colli Verona - Italy
Tel. +39 045 61 59 211

info.it@pil.lighting
www.performanceinlighting.com

Datos de producto

Grupo ETIM:	EG000027	**Clase ETIM:**	EC002892

Información general

Portalámpara:	LED	**Fuente de luz:**	LED
Flujo lumen nominal [lm]:	3800/4700/5600/6500	**Flujo lumen real [lm]:**	2800/3470/4120/4740
Potencia de luminaria [W]:	22/28/34/40 W	**Eficacia luminosa [lm/W]:**	127
CRI:	80	**Temperatura de color [K]:**	3000
Color / Acabado:	WH-RAL9016 / Blanco RAL9016 / Rugoso	**Grado de protección IP:**	IP20
IP sobre/bajo el falso techo:	IP20/IP43	**Impact resistance / impact energy:**	IK06 1J xx3
Clase de protección:	I	**Óptica:**	S/A - Simétrica directa
Angulo de apertura:	2 x 44°/42°	**Peso neto [kg]:**	4.22
Longitud global [mm]:	620	**Anchura global [mm]:**	620
Altura global [mm]:	9		

Características mecánicas

Forma:	Cuadrado ≥ 300 mm	**Material de la carcasa:**	Aluminio
Material del difusor:	Transparent plastic	**Test del hilo incandescente [°C]:**	650 °C

Características eléctricas

Tipo de alimentación:	AC/DC	**Tensión de entrada [V AC]:**	220/240
Frecuencia de entrada [Hz]:	220-240V 0/50/60Hz	**Factor de potencia / COS Φ:**	0.9
Corriente de arranque [A/µs]:	26 / 264	**C10 1.5 mm²:**	16
C16 2.5 mm²:	26	**B10 1.5 mm²:**	10
B16 2.5 mm²:	16		

Instalación

Ámbito de aplicación:	Iluminación interior	**Tipo de instalación:**	Iluminación empotrada
Temperatura ambiente min. [°C]:	10	**Temperatura ambiente max. [°C]:**	40

Características de luz

MacAdam:	3	**Mantenimento flujo luminoso:**	L80B10@50000h
Distribución emisión luminosa:	Direct	**DFF - Flujo directo [%]:**	100
UFF - Flujo indirecto [%]:	0	**UGR máximo:**	16.0

Para promover la actualización constante de sus productos, PERFORMANCE iN LIGHTING se reserva el derecho de realizar cambios sin previo aviso. Por lo tanto, siempre se recomienda leer la última versión publicada en el sitio web www.performanceinlighting.com. Las salidas de lúmenes informados y los consumos de energía, incluidas las pérdidas, están sujetos a una tolerancia de +/-7%. A menos que se indique lo contrario, los valores se aplican a una temperatura ambiente de 25 °C. Los términos de garantía están disponibles en https://www.performanceinlighting.com/qr/company/led-warranty

For information:
PERFORMANCE iN LIGHTING S.p.A. Headquarters - Italy
Viale del Lavoro 9/11
37030 Colognola ai Colli Verona - Italy
Tel. +39 045 61 59 211

info.it@pil.lighting
www.performanceinlighting.com

Datos fotométricos

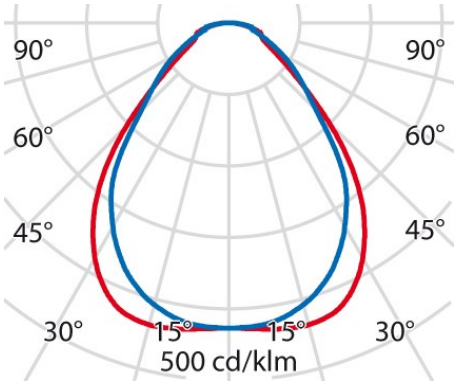

Accesorios opcionales

PLATO 625

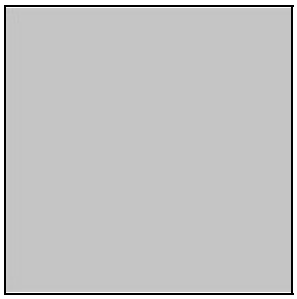

3118552

Ceiling kit

☐ WH-RAL9016 / Blanco RAL9016

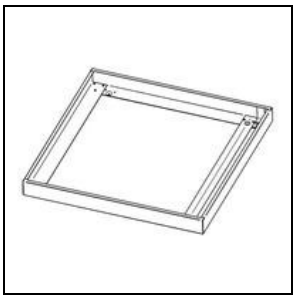

86256010

Marco de montaje

☐ WH-RAL9016 / Blanco RAL9016



890000410

Rosetón para techo

☐ WH-RAL9016 / Blanco RAL9016

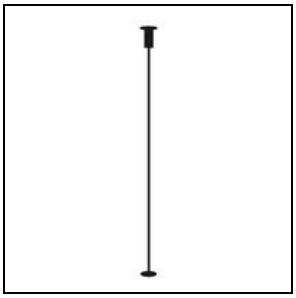

86252015

Suspensión de cable en Y (1,5 m)



8103031800

Cable de alimentación (3-polos)



8105031800

Cable de alimentación (5-polos)

Para promover la actualización constante de sus productos, PERFORMANCE iN LIGHTING se reserva el derecho de realizar cambios sin previo aviso. Por lo tanto, siempre se recomienda leer la última versión publicada en el sitio web www.performanceinlighting.com. Las salidas de lúmenes informados y los consumos de energía, incluidas las pérdidas, están sujetos a una tolerancia de +/-7%. A menos que se indique lo contrario, los valores se aplican a una temperatura ambiente de 25 °C. Los términos de garantía están disponibles en https://www.performanceinlighting.com/qr/company/led-warranty

For information:
PERFORMANCE iN LIGHTING S.p.A. Headquarters - Italy
Viale del Lavoro 9/11
37030 Colognola ai Colli Verona - Italy
Tel. +39 045 61 59 211

info.it@pil.lighting
www.performanceinlighting.com

date: 29/11/2026



3122585

Módulo Casambi externo

■ BK-81 / Negro

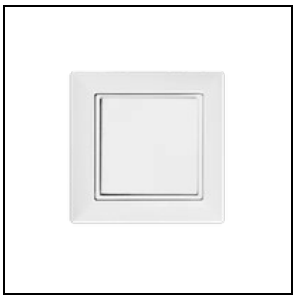

3122586

Interruptor inalámbrico de pared único

□ WH-87 / Blanco



3122587

Interruptor de pared inalámbrico doble

□ WH-87 / Blanco

Para promover la actualización constante de sus productos, PERFORMANCE iN LIGHTING se reserva el derecho de realizar cambios sin previo aviso. Por lo tanto, siempre se recomienda leer la última versión publicada en el sitio web www.performanceinlighting.com. Las salidas de lúmenes informados y los consumos de energía, incluidas las pérdidas, están sujetos a una tolerancia de +/-7%. A menos que se indique lo contrario, los valores se aplican a una temperatura ambiente de 25 °C. Los términos de garantía están disponibles en https://www.performanceinlighting.com/qr/company/led-warranty

For information:
PERFORMANCE iN LIGHTING S.p.A. Headquarters - Italy
Viale del Lavoro 9/11
37030 Colognola ai Colli Verona - Italy
Tel. +39 045 61 59 211

info.it@pil.lighting
www.performanceinlighting.com