# SL713AB ROUND LED MICROPRISMATIC S

## Código 3122356

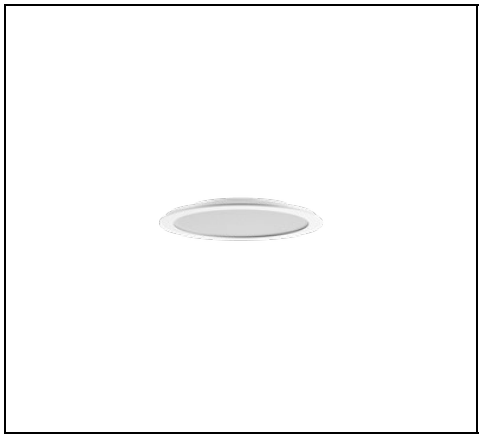

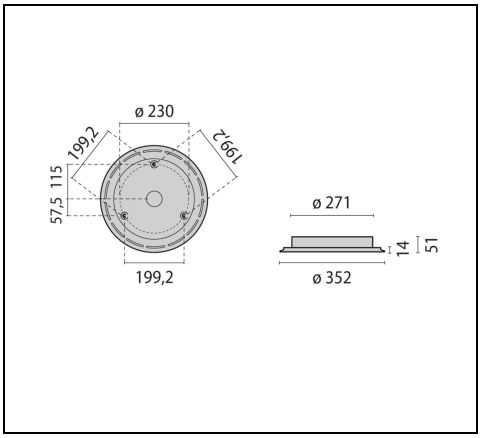


IP 20 | CLASS I | DALI | TOUCH | MULTI POWER | CE | UKCA

### Description

Luminaria de superficie LED redonda para interiores compuesta de:
- Cuerpo en perfil de aluminio, rosetón en chapa de acero, pintado
- Difusor con microprismas para una difusión homogénea de la luz, deslumbramiento reducido y alta uniformidad luminosa (MP)
- Emisión de luz directa y ligera retroiluminación
- LED con tecnología-Sidelight para una distribución luminosa homogénea en toda el área de difusión
- Tolerancia de color conforme a MacAdam ≤3 SDCM
- Luminaria equipada con alimentador
- Reducción del deslumbramiento de acuerdo con la norma DIN EN 12464-1
- Versiones en colores especiales, disponibles bajo pedido

Para promover la actualización constante de sus productos, PERFORMANCE iN LIGHTING se reserva el derecho de realizar cambios sin previo aviso. Por lo tanto, siempre se recomienda leer la última versión publicada en el sitio web www.performanceinlighting.com. Las salidas de lúmenes informados y los consumos de energía, incluidas las pérdidas, están sujetos a una tolerancia de +/-7%. A menos que se indique lo contrario, los valores se aplican a una temperatura ambiente de 25 °C. Los términos de garantía están disponibles en https://www.performanceinlighting.com/qr/company/led-warranty

For information:
**PERFORMANCE iN LIGHTING S.p.A. Headquarters - Italy**
Viale del Lavoro 9/11
37030 Colognola ai Colli Verona - Italy
Tel. +39 045 61 59 211

**info.it@pil.lighting**
www.performanceinlighting.com

## Datos de producto

| | | | |
|---|---|---|---|
| **Grupo ETIM:** | EG000027 | **Clase ETIM:** | EC002892 |

## Información general

| | | | |
|---|---|---|---|
| **Portalámpara:** | LED | **Fuente de luz:** | LED |
| **Flujo lumen nominal [lm]:** | 1500/3200 | **Flujo lumen real [lm]:** | 1140/2440 |
| **Eficacia luminosa [lm/W]:** | 143 | **CRI:** | 80 |
| **Temperatura de color [K]:** | 4000 | **Color / Acabado:** | WH-RAL9016 / Blanco RAL9016 / Rugoso |
| **Grado de protección IP:** | IP20 | **Impact resistance / impact energy:** | IK05 0.7J xx3 |
| **Clase de protección:** | I | **Óptica:** | S/B - Simétrica principalmente directa |
| **Angulo de apertura:** | 2 x 48° | **Peso neto [kg]:** | 3.664 |
| **Diámetro global [mm]:** | 350 | **Altura global [mm]:** | 56 |

## Características mecánicas

| | | | |
|---|---|---|---|
| **Forma:** | Redondo ≥ 300 mm | **Material de la carcasa:** | Aluminio |
| **Material del difusor:** | Plástico | **Test del hilo incandescente [°C]:** | 650 °C |

## Características eléctricas

| | | | |
|---|---|---|---|
| **Tipo de alimentación:** | AC/DC | **Tensión de entrada [V AC]:** | 220/240 |
| **Frecuencia de entrada [Hz]:** | 220-240V 0/50/60Hz | **Factor de potencia / COS Φ:** | 0.9 |

## Instalación

| | | | |
|---|---|---|---|
| **Ámbito de aplicación:** | Iluminación interior | **Tipo de instalación:** | Iluminación de pared y techo |
| **Temperatura ambiente min. [°C]:** | 10 | **Temperatura ambiente max. [°C]:** | 40 |

## Características de luz

| | | | |
|---|---|---|---|
| **MacAdam:** | 3 | **Mantenimento flujo luminoso:** | L80B10@50000h |
| **DFF - Flujo directo [%]:** | 93 | **UFF - Flujo indirecto [%]:** | 7 |
| **UGR máximo:** | 22.0 | | |

Para promover la actualización constante de sus productos, PERFORMANCE iN LIGHTING se reserva el derecho de realizar cambios sin previo aviso. Por lo tanto, siempre se recomienda leer la última versión publicada en el sitio web www.performanceinlighting.com. Las salidas de lúmenes informados y los consumos de energía, incluidas las pérdidas, están sujetos a una tolerancia de +/-7%. A menos que se indique lo contrario, los valores se aplican a una temperatura ambiente de 25 °C. Los términos de garantía están disponibles en https://www.performanceinlighting.com/qr/company/led-warranty

For information:
**PERFORMANCE iN LIGHTING S.p.A. Headquarters - Italy**
Viale del Lavoro 9/11
37030 Colognola ai Colli Verona - Italy
Tel. +39 045 61 59 211

**info.it@pil.lighting**
www.performanceinlighting.com

## Datos fotométricos

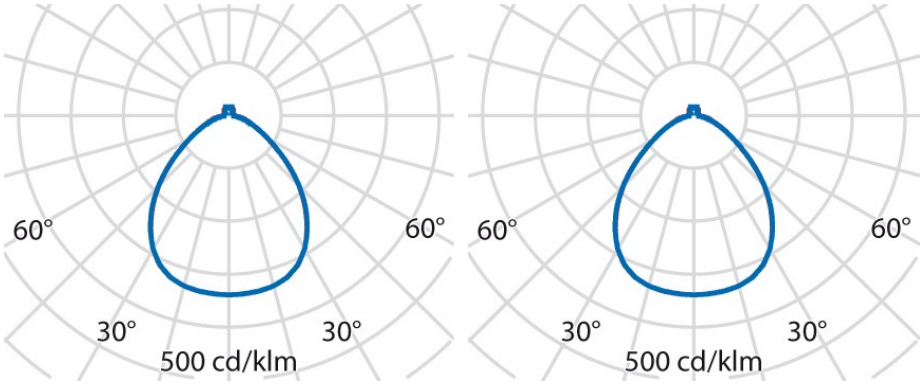


## Accesorios opcionales

SL713AB ROUND LED

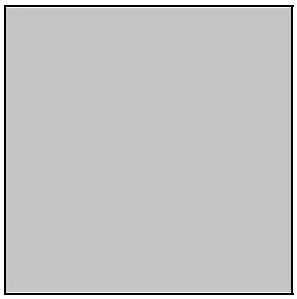

**3122584**

Módulo Casambi para la instalación

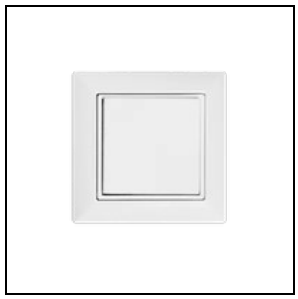

**3122586**

Interruptor inalámbrico de pared único

☐ WH-87 / Blanco



**3122587**

Interruptor de pared inalámbrico doble

☐ WH-87 / Blanco

Para promover la actualización constante de sus productos, PERFORMANCE iN LIGHTING se reserva el derecho de realizar cambios sin previo aviso. Por lo tanto, siempre se recomienda leer la última versión publicada en el sitio web www.performanceinlighting.com. Las salidas de lúmenes informados y los consumos de energía, incluidas las pérdidas, están sujetos a una tolerancia de +/-7%. A menos que se indique lo contrario, los valores se aplican a una temperatura ambiente de 25 °C. Los términos de garantía están disponibles en https://www.performanceinlighting.com/qr/company/led-warranty

For information:
**PERFORMANCE iN LIGHTING S.p.A. Headquarters - Italy**
Viale del Lavoro 9/11
37030 Colognola ai Colli Verona - Italy
Tel. +39 045 61 59 211

**info.it@pil.lighting**
www.performanceinlighting.com