date: 29/11/2026

NORMA+ 150 CL

Código 3122533

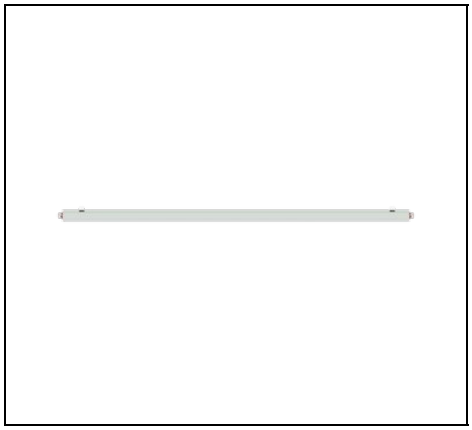

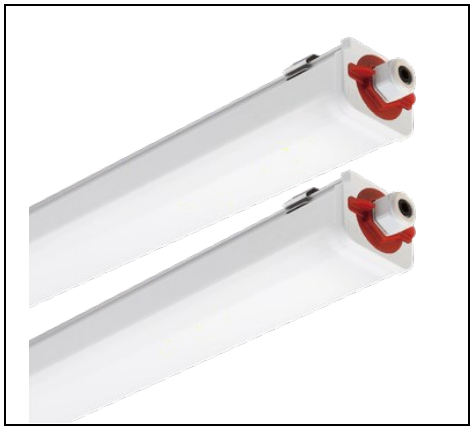

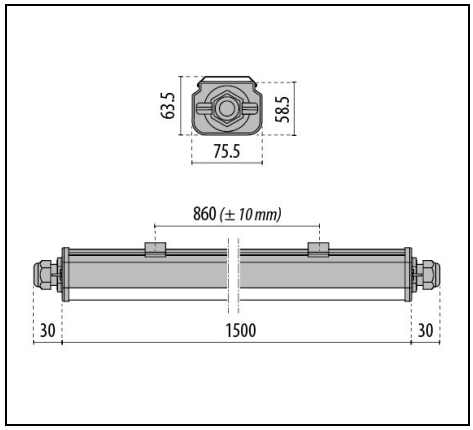

IP 65 | CLASS I | QUICK

Description

Luminaria estanca LED, compuesta por:
- Cuerpo en policarbonato estabilizado UV coextruido en doble acabado; satinado para el compartimento óptico y mate para el compartimento auxiliares eléctricos
- Parte superior en tecnopolímero
- Junta de silicona anti-envejecimiento
- Casquillo para la conexión eléctrica con abertura de bayoneta sin herramientas, realizado en policarbonato
- Prensaestopas M20x1,5 para cables Ø10–Ø14 mm
- Disipador térmico de aluminio
- Muelles para fijación rápida al techo en acero inoxidable
- Las versiones CL (Continuous Line) están equipadas con cableado pasante para la alimentación en línea continua (5x2,5 mm^2)
- Las versiones EM tienen un dispositivo de emergencia con una autonomía de 1 hora, y pueden utilizarse como iluminación general o como emergencia

Para promover la actualización constante de sus productos, PERFORMANCE iN LIGHTING se reserva el derecho de realizar cambios sin previo aviso. Por lo tanto, siempre se recomienda leer la última versión publicada en el sitio web www.performanceinlighting.com. Las salidas de lúmenes informados y los consumos de energía, incluidas las pérdidas, están sujetos a una tolerancia de +/-7%. A menos que se indique lo contrario, los valores se aplican a una temperatura ambiente de 25 °C. Los términos de garantía están disponibles en https://www.performanceinlighting.com/qr/company/led-warranty

For information:
PERFORMANCE iN LIGHTING S.p.A. Headquarters - Italy
Viale del Lavoro 9/11
37030 Colognola ai Colli Verona - Italy
Tel. +39 045 61 59 211

info.it@pil.lighting
www.performanceinlighting.com

Datos de producto

Grupo ETIM:	EG000027	**Clase ETIM:**	EC002892

Información general

Portalámpara:	LED	**Fuente de luz:**	LED
Flujo lumen nominal [lm]:	12977	**Flujo lumen real [lm]:**	10998
Potencia de luminaria [W]:	76 W	**Eficacia luminosa [lm/W]:**	145
CRI:	80	**Temperatura de color [K]:**	4000
Color / Acabado:	GR-RAL7035 / Gris RAL7035 / Mate	**Grado de protección IP:**	IP65
Impact resistance / impact energy:	IK09 15J xx7	**Clase de protección:**	I
Óptica:	S/EW - Simétrica extra-ancha	**Peso neto [kg]:**	1.847
Longitud global [mm]:	1560	**Anchura global [mm]:**	76
Altura global [mm]:	64		

Características mecánicas

Forma:	Rectangular	**Material de la carcasa:**	Plástico
Material del difusor:	Plástico	**Test del hilo incandescente [°C]:**	750 °C

Características eléctricas

Tipo de alimentación:	AC	**Tensión de entrada [V AC]:**	220/240
Frecuencia de entrada [Hz]:	50/60	**Factor de potencia / COS Φ:**	0.9
Corriente de arranque [A/µs]:	26 / 280	**C10 1.5 mm^2:**	20
C16 2.5 mm^2:	42	**B10 1.5 mm^2:**	12
B16 2.5 mm^2:	35		

Instalación

Ámbito de aplicación:	Iluminación interior	**Tipo de instalación:**	Estanca
Temperatura ambiente min. [°C]:	-25	**Temperatura ambiente max. [°C]:**	40

Características de luz

MacAdam:	5	**Mantenimento flujo luminoso:**	L80B10@50000h
Distribución emisión luminosa:	Direct		

Para promover la actualización constante de sus productos, PERFORMANCE iN LIGHTING se reserva el derecho de realizar cambios sin previo aviso. Por lo tanto, siempre se recomienda leer la última versión publicada en el sitio web www.performanceinlighting.com. Las salidas de lúmenes informados y los consumos de energía, incluidas las pérdidas, están sujetos a una tolerancia de +/-7%. A menos que se indique lo contrario, los valores se aplican a una temperatura ambiente de 25 °C. Los términos de garantía están disponibles en https://www.performanceinlighting.com/qr/company/led-warranty

For information:
PERFORMANCE iN LIGHTING S.p.A. Headquarters - Italy
Viale del Lavoro 9/11
37030 Colognola ai Colli Verona - Italy
Tel. +39 045 61 59 211

info.it@pil.lighting
www.performanceinlighting.com

Datos fotométricos

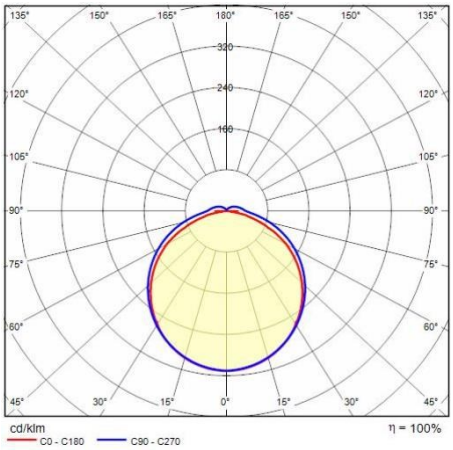

Para promover la actualización constante de sus productos, PERFORMANCE iN LIGHTING se reserva el derecho de realizar cambios sin previo aviso. Por lo tanto, siempre se recomienda leer la última versión publicada en el sitio web www.performanceinlighting.com. Las salidas de lúmenes informados y los consumos de energía, incluidas las pérdidas, están sujetos a una tolerancia de +/-7%. A menos que se indique lo contrario, los valores se aplican a una temperatura ambiente de 25 °C. Los términos de garantía están disponibles en https://www.performanceinlighting.com/qr/company/led-warranty

For information:
PERFORMANCE iN LIGHTING S.p.A. Headquarters - Italy
Viale del Lavoro 9/11
37030 Colognola ai Colli Verona - Italy
Tel. +39 045 61 59 211

info.it@pil.lighting
www.performanceinlighting.com