FLEXILED SM OPAL

Código 3122560

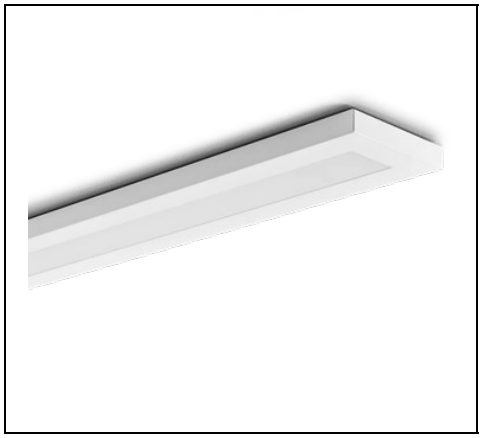

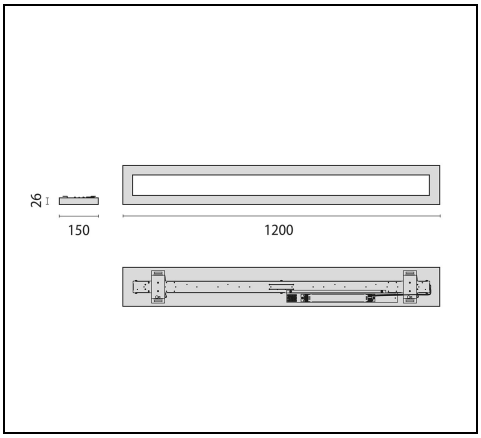

IP 20 | CLASS I | MULTI POWER | CE | UKCA

Description

Luminaria de superficie para interior, compuesto por:

- Carcasa de chapa de acero de 1,0 mm
- Recubrimiento en polvo resistente a impactos e impresiones
- Difusor en PMMA opal para una difusión y uniformidad de luz ideales
- Fiable y de bajo mantenimiento 50.000h L80B10
- Tolerancia de color conforme a MacAdam ≤3 SDCM
- 2 niveles de potencia ajustables
- Versiones en colores especiales, disponibles bajo pedido

Para promover la actualización constante de sus productos, PERFORMANCE iN LIGHTING se reserva el derecho de realizar cambios sin previo aviso. Por lo tanto, siempre se recomienda leer la última versión publicada en el sitio web www.performanceinlighting.com. Las salidas de lúmenes informados y los consumos de energía, incluidas las pérdidas, están sujetos a una tolerancia de +/-7%. A menos que se indique lo contrario, los valores se aplican a una temperatura ambiente de 25 °C. Los términos de garantía están disponibles en https://www.performanceinlighting.com/qr/company/led-warranty

For information:
PERFORMANCE iN LIGHTING S.p.A. Headquarters - Italy
Viale del Lavoro 9/11
37030 Colognola ai Colli Verona - Italy
Tel. +39 045 61 59 211

info.it@pil.lighting
www.performanceinlighting.com

Datos de producto

Grupo ETIM:	EG000027	**Clase ETIM:**	EC002892

Información general

Portalámpara:	LED	**Fuente de luz:**	LED
Flujo lumen nominal [lm]:	2130/3360	**Flujo lumen real [lm]:**	1770/2790
Eficacia luminosa [lm/W]:	148	**CRI:**	80
Temperatura de color [K]:	4000	**Color / Acabado:**	WH-RAL9016 / Blanco RAL9016 / Rugoso
Grado de protección IP:	IP20	**Impact resistance / impact energy:**	IK05 0.7J xx3
Clase de protección:	I	**Óptica:**	S/A - Simétrica directa
Angulo de apertura:	2 x 55°	**Peso neto [kg]:**	3.602
Longitud global [mm]:	1200	**Anchura global [mm]:**	150
Altura global [mm]:	12		

Características mecánicas

Forma:	Rectangular	**Material del difusor:**	Opal plastic
Test del hilo incandescente [°C]:	650 °C		

Características eléctricas

Tipo de alimentación:	AC	**Tensión de entrada [V AC]:**	220/240
Frecuencia de entrada [Hz]:	220-240V 50/60Hz	**Factor de potencia / COS Φ:**	0.9

Instalación

Ámbito de aplicación:	Iluminación interior	**Tipo de instalación:**	Iluminación de pared y techo
Temperatura ambiente min. [°C]:	10	**Temperatura ambiente max. [°C]:**	40

Características de luz

MacAdam:	3	**Mantenimento flujo luminoso:**	L80B10@50000h
DFF - Flujo directo [%]:	100	**UFF - Flujo indirecto [%]:**	0

Para promover la actualización constante de sus productos, PERFORMANCE iN LIGHTING se reserva el derecho de realizar cambios sin previo aviso. Por lo tanto, siempre se recomienda leer la última versión publicada en el sitio web www.performanceinlighting.com. Las salidas de lúmenes informados y los consumos de energía, incluidas las pérdidas, están sujetos a una tolerancia de +/-7%. A menos que se indique lo contrario, los valores se aplican a una temperatura ambiente de 25 °C. Los términos de garantía están disponibles en https://www.performanceinlighting.com/qr/company/led-warranty

For information:
PERFORMANCE iN LIGHTING S.p.A. Headquarters - Italy
Viale del Lavoro 9/11
37030 Colognola ai Colli Verona - Italy
Tel. +39 045 61 59 211

info.it@pil.lighting
www.performanceinlighting.com

Datos fotométricos

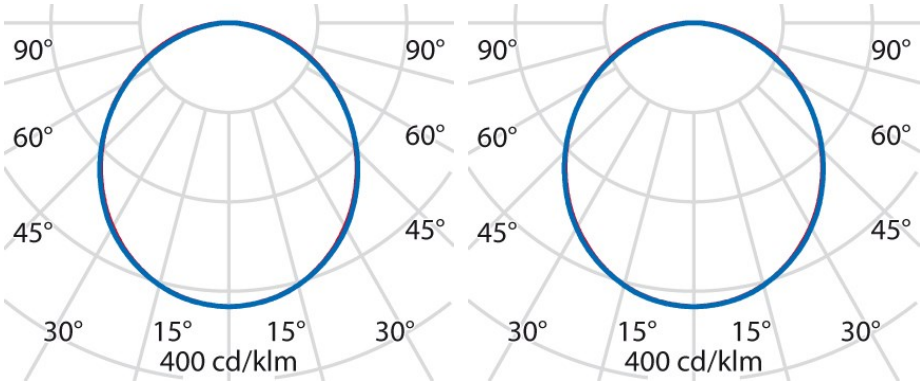

Accesorios opcionales

FLEXILED SM

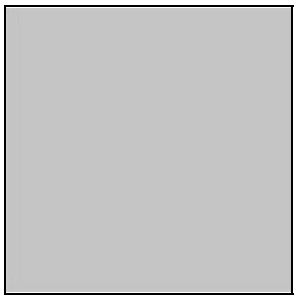

3122577

Plantilla de montaje

GR-94 / Gris metalizado



3124221

Set de suspensión - MICROPRISM / OPAL

WH-RAL9016 / Blanco RAL9016

Para promover la actualización constante de sus productos, PERFORMANCE iN LIGHTING se reserva el derecho de realizar cambios sin previo aviso. Por lo tanto, siempre se recomienda leer la última versión publicada en el sitio web www.performanceinlighting.com. Las salidas de lúmenes informados y los consumos de energía, incluidas las pérdidas, están sujetos a una tolerancia de +/-7%. A menos que se indique lo contrario, los valores se aplican a una temperatura ambiente de 25 °C. Los términos de garantía están disponibles en https://www.performanceinlighting.com/qr/company/led-warranty

For information:
PERFORMANCE iN LIGHTING S.p.A. Headquarters - Italy
Viale del Lavoro 9/11
37030 Colognola ai Colli Verona - Italy
Tel. +39 045 61 59 211

info.it@pil.lighting
www.performanceinlighting.com