DLSB185 LED OPAL COVER - 95 MM

Código 818711234001



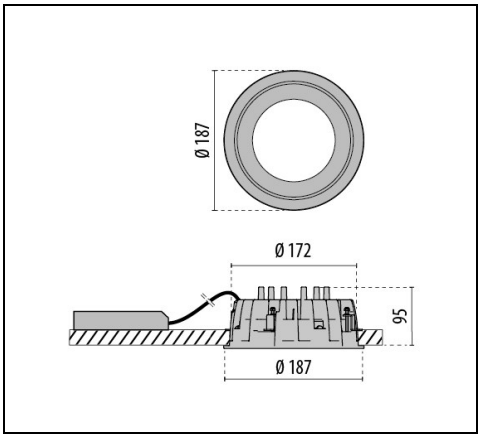



Description

Downlight modular empotrable LED redondo para interiores compuesto de:
- Un único cuerpo de aluminio colado bajo presión desempeña todas las funciones: disipador de calor al LED, aro, fijación en el techo y conexión para grupo de alimentación)
- Cerco interior opaco.(evita la dispersión de la luz en el techo suspendido)
- Apto para placas de techos con un grosor de 1-25 mm
- Difusor empotrable satinado para una excelente y elevada distribución homogénea de la luz
- Reflector blanco modular estampado en ABS y unido al módulo LED para una reflexión neutra de la luz
- Óptima disipación del calor mediante disipador en aluminio fundido a presión con tecnología FAST (Flexible Air Stream Technology)
- Tolerancia de color conforme a MacAdam ≤3 SDCM
- Luminaria equipada con alimentador

Para promover la actualización constante de sus productos, PERFORMANCE iN LIGHTING se reserva el derecho de realizar cambios sin previo aviso. Por lo tanto, siempre se recomienda leer la última versión publicada en el sitio web www.performanceinlighting.com. Las salidas de lúmenes informados y los consumos de energía, incluidas las pérdidas, están sujetos a una tolerancia de +/-7%. A menos que se indique lo contrario, los valores se aplican a una temperatura ambiente de 25 °C. Los términos de garantía están disponibles en https://www.performanceinlighting.com/qr/company/led-warranty

For information:
PERFORMANCE iN LIGHTING S.p.A. Headquarters - Italy
Viale del Lavoro 9/11
37030 Colognola ai Colli Verona - Italy
Tel. +39 045 61 59 211

info.it@pil.lighting
www.performanceinlighting.com

Datos de producto

Grupo ETIM:	EG000027	**Clase ETIM:**	EC001744

Información general

Portalámpara:	LED	**Fuente de luz:**	LED
Flujo lumen nominal [lm]:	2062	**Flujo lumen real [lm]:**	1573
Potencia de luminaria [W]:	13 W	**Eficacia luminosa [lm/W]:**	121
CRI:	80	**Temperatura de color [K]:**	4000
Color / Acabado:	WH-RAL9016 / Blanco RAL9016 / Rugoso	**Grado de protección IP:**	IP20
IP sobre/bajo el falso techo:	IP20/IP44	**Impact resistance / impact energy:**	IK06 1J xx3
Clase de protección:	I	**Óptica:**	C/EW - Circular extra-ancha
Angulo de apertura:	2 x 46°	**Peso neto [kg]:**	1.1
Diámetro global [mm]:	187	**Altura global [mm]:**	95
Diámetro empotrado [mm]:	Ø 172	**Altura mínima de empotrado [mm]:**	95

Características mecánicas

Forma:	Redondo 150 ≤ x ≤ 300 mm	**Material de la carcasa:**	Aluminio
Material del difusor:	Plástico	**Test del hilo incandescente [°C]:**	650 °C

Características eléctricas

Tipo de alimentación:	AC	**Tensión de entrada [V AC]:**	220/240
Frecuencia de entrada [Hz]:	50/60	**Factor de potencia / COS Φ:**	0.9
C10 1.5 mm²:	65	**C16 2.5 mm²:**	104
B10 1.5 mm²:	65	**B16 2.5 mm²:**	104
EEI:	A2		

Instalación

Ámbito de aplicación:	Iluminación interior	**Tipo de instalación:**	Downlights y focos
Temperatura ambiente min. [°C]:	10	**Temperatura ambiente max. [°C]:**	40

Características de luz

MacAdam:	3	**Mantenimento flujo luminoso:**	L80B10@50000h
Distribución emisión luminosa:	Direct	**DFF - Flujo directo [%]:**	100
UFF - Flujo indirecto [%]:	0		

Para promover la actualización constante de sus productos, PERFORMANCE iN LIGHTING se reserva el derecho de realizar cambios sin previo aviso. Por lo tanto, siempre se recomienda leer la última versión publicada en el sitio web www.performanceinlighting.com. Las salidas de lúmenes informados y los consumos de energía, incluidas las pérdidas, están sujetos a una tolerancia de +/-7%. A menos que se indique lo contrario, los valores se aplican a una temperatura ambiente de 25 °C. Los términos de garantía están disponibles en https://www.performanceinlighting.com/qr/company/led-warranty

For information:
PERFORMANCE iN LIGHTING S.p.A. Headquarters - Italy
Viale del Lavoro 9/11
37030 Colognola ai Colli Verona - Italy
Tel. +39 045 61 59 211

info.it@pil.lighting
www.performanceinlighting.com

date: 15/11/2026

Datos fotométricos

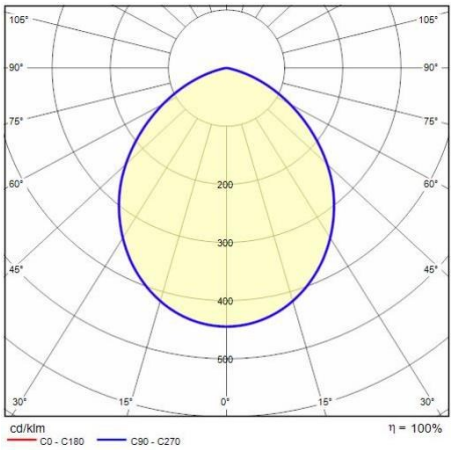

Para promover la actualización constante de sus productos, PERFORMANCE iN LIGHTING se reserva el derecho de realizar cambios sin previo aviso. Por lo tanto, siempre se recomienda leer la última versión publicada en el sitio web www.performanceinlighting.com. Las salidas de lúmenes informados y los consumos de energía, incluidas las pérdidas, están sujetos a una tolerancia de +/-7%. A menos que se indique lo contrario, los valores se aplican a una temperatura ambiente de 25 °C. Los términos de garantía están disponibles en https://www.performanceinlighting.com/qr/company/led-warranty

For information:
PERFORMANCE iN LIGHTING S.p.A. Headquarters - Italy
Viale del Lavoro 9/11
37030 Colognola ai Colli Verona - Italy
Tel. +39 045 61 59 211

info.it@pil.lighting
www.performanceinlighting.com