# AS425 LED MEDIUM REFLECTOR

## Código 8425463173410





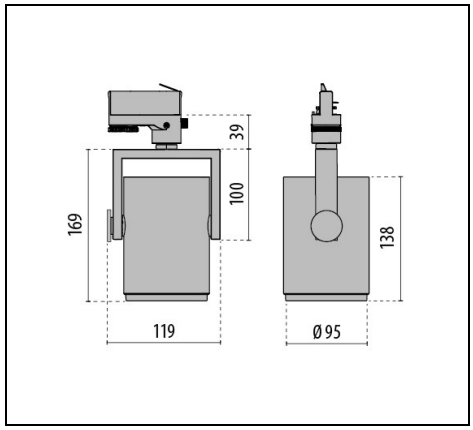


IP 20 CLASS I

### Description

Proyector LED en carril para interiores, compuesto por:
- Cuerpo del proyector en perfil de aluminio extruido y fundido a presión, pintado con pintura en polvo
- Cuerpo del foco giratorio y basculante
- Reflector de aluminio puro con facetas esféricas de elevado brillo para el máximo rendimiento y representación cromática neutra
- Aro con cierre de bayoneta para sustituir el reflector y el bloque óptico sin herramientas
- Reflector modelo Medium
- Tolerancia de color conforme a MacAdam ≤3 SDCM
- Adaptador universal incluido
- Luminaria equipada con alimentador
- Facilidad de instalación sin necesidad de herramientas
- Vidrio de protección
- La luminaria es apta para su instalación en carriles estándar como EUROSTANDARD PLUS®

Para promover la actualización constante de sus productos, PERFORMANCE iN LIGHTING se reserva el derecho de realizar cambios sin previo aviso. Por lo tanto, siempre se recomienda leer la última versión publicada en el sitio web www.performanceinlighting.com. Las salidas de lúmenes informados y los consumos de energía, incluidas las pérdidas, están sujetos a una tolerancia de +/-7%. A menos que se indique lo contrario, los valores se aplican a una temperatura ambiente de 25 °C. Los términos de garantía están disponibles en https://www.performanceinlighting.com/qr/company/led-warranty

For information:
**PERFORMANCE iN LIGHTING S.p.A. Headquarters - Italy**
Viale del Lavoro 9/11
37030 Colognola ai Colli Verona - Italy
Tel. +39 045 61 59 211

**info.it@pil.lighting**
www.performanceinlighting.com

## Datos de producto

| | | | |
|---|---|---|---|
| **Grupo ETIM:** | EG000027 | **Clase ETIM:** | EC001744 |

## Información general

| | | | |
|---|---|---|---|
| **Portalámpara:** | LED | **Fuente de luz:** | LED |
| **Flujo lumen nominal [lm]:** | 2890 | **Flujo lumen real [lm]:** | 2250 |
| **Potencia de luminaria [W]:** | 20 W | **Eficacia luminosa [lm/W]:** | 113 |
| **CRI:** | 80 | **Temperatura de color [K]:** | 4000 |
| **Color / Acabado:** | WH-RAL9010 / Blanco RAL9010 / Rugoso | **Grado de protección IP:** | IP20 |
| **Impact resistance / impact energy:** | IK02 0.2J xx0 | **Clase de protección:** | I |
| **Óptica:** | C/M - Circular media | **Angulo de apertura:** | 2 x 15° |
| **Peso neto [kg]:** | 0.986 | **Diámetro global [mm]:** | 95 |
| **Longitud global [mm]:** | 119 | **Anchura global [mm]:** | 95 |
| **Altura global [mm]:** | 208 | | |

## Características mecánicas

| | | | |
|---|---|---|---|
| **Forma:** | Redondo ≤ 150 mm | **Material de la carcasa:** | Aluminio |
| **Material del difusor:** | Transparent glass | **Test del hilo incandescente [°C]:** | 650 °C |

## Características eléctricas

| | | | |
|---|---|---|---|
| **Tipo de alimentación:** | AC | **Tensión de entrada [V AC]:** | 220/240 |
| **Frecuencia de entrada [Hz]:** | 50/60 | **Factor de potencia / COS Φ:** | >0.9 |
| **C10 1.5 mm²:** | 28 | **C16 2.5 mm²:** | 46 |
| **B10 1.5 mm²:** | 28 | **B16 2.5 mm²:** | 46 |
| **EEI:** | A2 | | |

## Instalación

| | | | |
|---|---|---|---|
| **Ámbito de aplicación:** | Iluminación interior | **Tipo de instalación:** | Proyectores de carril |
| **Temperatura ambiente min. [°C]:** | 10 | **Temperatura ambiente max. [°C]:** | 40 |
| **Distancia min. del objeto iluminado [m]:** | 0.10 | | |

## Características de luz

| | | | |
|---|---|---|---|
| **MacAdam:** | 3 | **Mantenimento flujo luminoso:** | L80B10@75000h |
| **Distribución emisión luminosa:** | Direct | **DFF - Flujo directo [%]:** | 100 |
| **UFF - Flujo indirecto [%]:** | 0 | | |

Para promover la actualización constante de sus productos, PERFORMANCE iN LIGHTING se reserva el derecho de realizar cambios sin previo aviso. Por lo tanto, siempre se recomienda leer la última versión publicada en el sitio web www.performanceinlighting.com. Las salidas de lúmenes informados y los consumos de energía, incluidas las pérdidas, están sujetos a una tolerancia de +/-7%. A menos que se indique lo contrario, los valores se aplican a una temperatura ambiente de 25 °C. Los términos de garantía están disponibles en https://www.performanceinlighting.com/qr/company/led-warranty

For information:
**PERFORMANCE iN LIGHTING S.p.A. Headquarters - Italy**
Viale del Lavoro 9/11
37030 Colognola ai Colli Verona - Italy
Tel. +39 045 61 59 211

**info.it@pil.lighting**
www.performanceinlighting.com

## Datos fotométricos

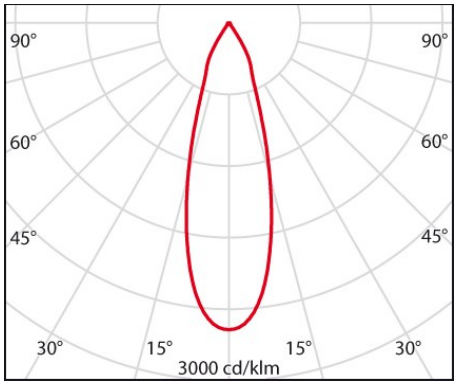


## Accesorios opcionales

AS425 LED

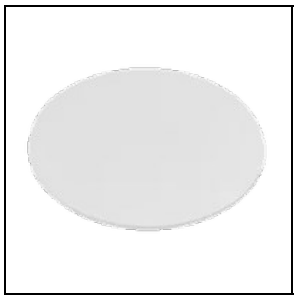

**8414900**

Difusor protector de vidrio de seguridad sencillo mate



**8433961**

Filtro de alimentos para carnes y embutidos



**8433962**

Filtro de alimentos para productos de panadería



**8433963**

Filtro de alimentos para frutas y quesos



**8433964**

Filtro de alimentos para verduras



**8433965**

Filtro de alimentos para pescado

Para promover la actualización constante de sus productos, PERFORMANCE iN LIGHTING se reserva el derecho de realizar cambios sin previo aviso. Por lo tanto, siempre se recomienda leer la última versión publicada en el sitio web www.performanceinlighting.com. Las salidas de lúmenes informados y los consumos de energía, incluidas las pérdidas, están sujetos a una tolerancia de +/-7%. A menos que se indique lo contrario, los valores se aplican a una temperatura ambiente de 25 °C. Los términos de garantía están disponibles en https://www.performanceinlighting.com/qr/company/led-warranty

For information:
**PERFORMANCE iN LIGHTING S.p.A. Headquarters - Italy**
Viale del Lavoro 9/11
37030 Colognola ai Colli Verona - Italy
Tel. +39 045 61 59 211

**info.it@pil.lighting**
www.performanceinlighting.com