AS427 LED WIDE FLOOD REFLECTOR

Código 8427483333410





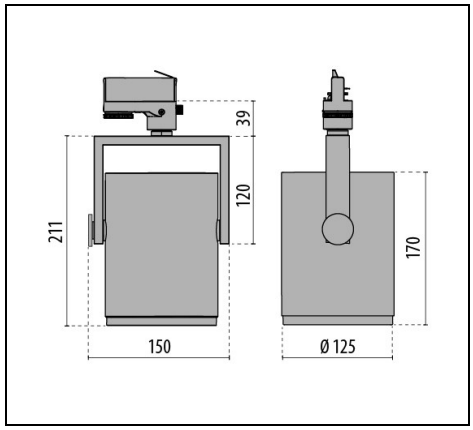

IP 20 | CLASS I

Description

Proyector LED en carril para interiores, compuesto por:
- Cuerpo del proyector en perfil de aluminio extruido y fundido a presión, pintado con pintura en polvo
- Cuerpo del foco giratorio y basculante
- Reflector de aluminio puro con facetas esféricas de elevado brillo para el máximo rendimiento y representación cromática neutra
- Aro con cierre de bayoneta para sustituir el reflector y el bloque óptico sin herramientas
- Reflector modelo Wide Flood
- Tolerancia de color conforme a MacAdam ≤3 SDCM
- Adaptador universal incluido
- Luminaria equipada con alimentador
- Facilidad de instalación sin necesidad de herramientas
- Vidrio de protección
- La luminaria es apta para su instalación en carriles estándar como EUROSTANDARD PLUS®

Para promover la actualización constante de sus productos, PERFORMANCE iN LIGHTING se reserva el derecho de realizar cambios sin previo aviso. Por lo tanto, siempre se recomienda leer la última versión publicada en el sitio web www.performanceinlighting.com. Las salidas de lúmenes informados y los consumos de energía, incluidas las pérdidas, están sujetos a una tolerancia de +/-7%. A menos que se indique lo contrario, los valores se aplican a una temperatura ambiente de 25 °C. Los términos de garantía están disponibles en https://www.performanceinlighting.com/qr/company/led-warranty

For information:
PERFORMANCE iN LIGHTING S.p.A. Headquarters - Italy
Viale del Lavoro 9/11
37030 Colognola ai Colli Verona - Italy
Tel. +39 045 61 59 211

info.it@pil.lighting
www.performanceinlighting.com

Datos de producto

Grupo ETIM:	EG000027	**Clase ETIM:**	EC001744

Información general

Portalámpara:	LED	**Fuente de luz:**	LED
Flujo lumen nominal [lm]:	4400	**Flujo lumen real [lm]:**	3520
Potencia de luminaria [W]:	35 W	**Eficacia luminosa [lm/W]:**	101
CRI:	80	**Temperatura de color [K]:**	4000
Color / Acabado:	WH-RAL9010 / Blanco RAL9010 / Rugoso	**Grado de protección IP:**	IP20
Impact resistance / impact energy:	IK02 0.2J xx0	**Clase de protección:**	I
Óptica:	C/MW - Circular media-ancha	**Angulo de apertura:**	2 x 34°
Peso neto [kg]:	1.451	**Diámetro global [mm]:**	125
Longitud global [mm]:	150	**Anchura global [mm]:**	125
Altura global [mm]:	250		

Características mecánicas

Forma:	Redondo ≤ 150 mm	**Material de la carcasa:**	Aluminio
Material del difusor:	Transparent glass	**Test del hilo incandescente [°C]:**	650 °C

Características eléctricas

Tipo de alimentación:	AC	**Tensión de entrada [V AC]:**	220/240
Frecuencia de entrada [Hz]:	50/60	**Factor de potencia / COS Φ:**	>0.9
C10 1.5 mm²:	36	**C16 2.5 mm²:**	63
B10 1.5 mm²:	22	**B16 2.5 mm²:**	38
EEI:	A2		

Instalación

Ámbito de aplicación:	Iluminación interior	**Tipo de instalación:**	Proyectores de carril
Temperatura ambiente min. [°C]:	10	**Temperatura ambiente max. [°C]:**	40
Distancia min. del objeto iluminado [m]:	0.10		

Características de luz

MacAdam:	3	**Mantenimento flujo luminoso:**	L80B10@60000h
Distribución emisión luminosa:	Direct	**DFF - Flujo directo [%]:**	100
UFF - Flujo indirecto [%]:	0		

Para promover la actualización constante de sus productos, PERFORMANCE iN LIGHTING se reserva el derecho de realizar cambios sin previo aviso. Por lo tanto, siempre se recomienda leer la última versión publicada en el sitio web www.performanceinlighting.com. Las salidas de lúmenes informados y los consumos de energía, incluidas las pérdidas, están sujetos a una tolerancia de +/-7%. A menos que se indique lo contrario, los valores se aplican a una temperatura ambiente de 25 °C. Los términos de garantía están disponibles en https://www.performanceinlighting.com/qr/company/led-warranty

For information:
PERFORMANCE iN LIGHTING S.p.A. Headquarters - Italy
Viale del Lavoro 9/11
37030 Colognola ai Colli Verona - Italy
Tel. +39 045 61 59 211

info.it@pil.lighting
www.performanceinlighting.com

Datos fotométricos

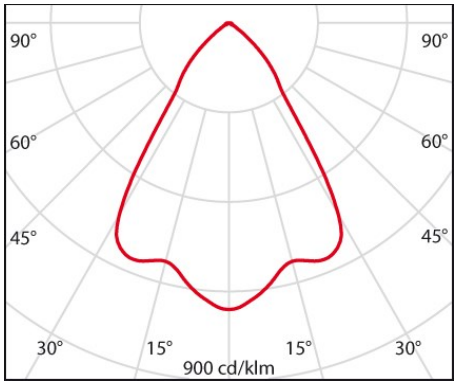

Accesorios opcionales

AS427 LED

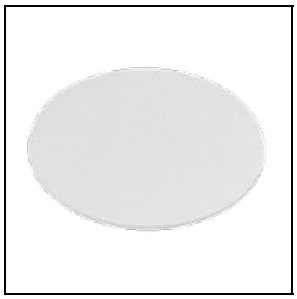

8417900

Difusor protector de vidrio de seguridad sencillo mate



8435961

Filtro de alimentos para carnes y embutidos



8435962

Filtro de alimentos para productos de panadería



8435963

Filtro de alimentos para frutas y quesos



8435964

Filtro de alimentos para verduras



8435965

Filtro de alimentos para pescado

Para promover la actualización constante de sus productos, PERFORMANCE iN LIGHTING se reserva el derecho de realizar cambios sin previo aviso. Por lo tanto, siempre se recomienda leer la última versión publicada en el sitio web www.performanceinlighting.com. Las salidas de lúmenes informados y los consumos de energía, incluidas las pérdidas, están sujetos a una tolerancia de +/-7%. A menos que se indique lo contrario, los valores se aplican a una temperatura ambiente de 25 °C. Los términos de garantía están disponibles en https://www.performanceinlighting.com/qr/company/led-warranty

For information:
PERFORMANCE iN LIGHTING S.p.A. Headquarters - Italy
Viale del Lavoro 9/11
37030 Colognola ai Colli Verona - Italy
Tel. +39 045 61 59 211

info.it@pil.lighting
www.performanceinlighting.com