SL713AB ROUND LED MICROPRISMATIC L

Código 8713661766314

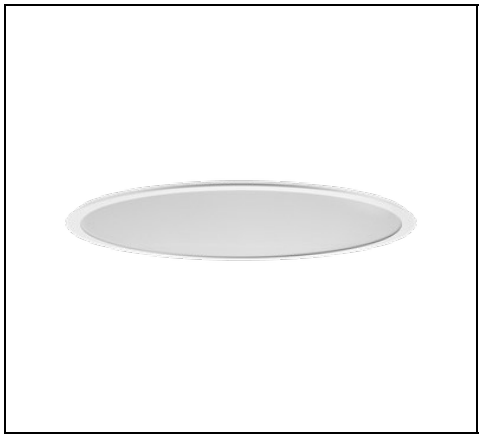

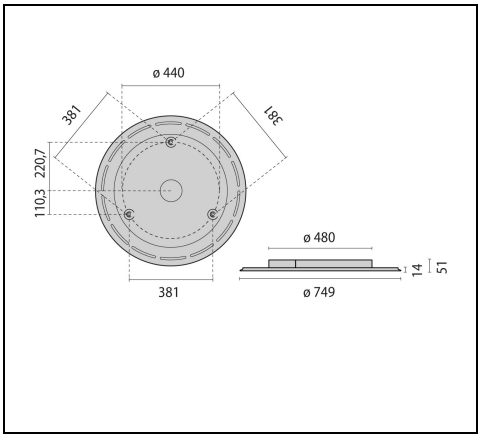

IP 20 | CLASS I | DALI | TOUCH | CE | UKCA

Description

Luminaria de superficie LED redonda para interiores compuesta de:
- Cuerpo en perfil de aluminio, rosetón en chapa de acero, pintado
- Difusor con microprismas para una difusión homogénea de la luz, deslumbramiento reducido y alta uniformidad luminosa (MP)
- Emisión de luz directa y ligera retroiluminación
- LED con tecnología-Sidelight para una distribución luminosa homogénea en toda el área de difusión
- Tolerancia de color conforme a MacAdam ≤3 SDCM
- Luminaria equipada con alimentador
- Reducción del deslumbramiento de acuerdo con la norma DIN EN 12464-1
- Versiones en colores especiales, disponibles bajo pedido

Para promover la actualización constante de sus productos, PERFORMANCE iN LIGHTING se reserva el derecho de realizar cambios sin previo aviso. Por lo tanto, siempre se recomienda leer la última versión publicada en el sitio web www.performanceinlighting.com. Las salidas de lúmenes informados y los consumos de energía, incluidas las pérdidas, están sujetos a una tolerancia de +/-7%. A menos que se indique lo contrario, los valores se aplican a una temperatura ambiente de 25 °C. Los términos de garantía están disponibles en https://www.performanceinlighting.com/qr/company/led-warranty

For information:
PERFORMANCE iN LIGHTING S.p.A. Headquarters - Italy
Viale del Lavoro 9/11
37030 Colognola ai Colli Verona - Italy
Tel. +39 045 61 59 211

info.it@pil.lighting
www.performanceinlighting.com

Datos de producto

Grupo ETIM:	EG000027	**Clase ETIM:**	EC002892

Información general

Portalámpara:	LED	**Fuente de luz:**	LED
Flujo lumen nominal [lm]:	10670	**Flujo lumen real [lm]:**	8530
Potencia de luminaria [W]:	70 W	**Eficacia luminosa [lm/W]:**	122
CRI:	80	**Temperatura de color [K]:**	3000
Color / Acabado:	WH-RAL9016 / Blanco RAL9016 / Rugoso	**Grado de protección IP:**	IP20
Impact resistance / impact energy:	IK05 0.7J xx3	**Clase de protección:**	I
Óptica:	S/B - Simétrica principalmente directa	**Angulo de apertura:**	2 x 48°/47°
Peso neto [kg]:	11	**Diámetro global [mm]:**	749
Altura global [mm]:	56		

Características mecánicas

Forma:	Redondo ≥ 300 mm	**Material de la carcasa:**	Aluminio
Material del difusor:	Plástico	**Test del hilo incandescente [°C]:**	650 °C

Características eléctricas

Tipo de alimentación:	AC/DC	**Tensión de entrada [V AC]:**	220/240
Frecuencia de entrada [Hz]:	220-240V 0/50/60Hz	**Factor de potencia / COS Φ:**	0.9
EEI:	A1		

Instalación

Ámbito de aplicación:	Iluminación interior	**Tipo de instalación:**	Iluminación de pared y techo
Temperatura ambiente min. [°C]:	10	**Temperatura ambiente max. [°C]:**	40

Características de luz

MacAdam:	3	**Mantenimento flujo luminoso:**	L80B10@50000h
DFF - Flujo directo [%]:	98	**UFF - Flujo indirecto [%]:**	2
UGR máximo:	20.0		

Para promover la actualización constante de sus productos, PERFORMANCE iN LIGHTING se reserva el derecho de realizar cambios sin previo aviso. Por lo tanto, siempre se recomienda leer la última versión publicada en el sitio web www.performanceinlighting.com. Las salidas de lúmenes informados y los consumos de energía, incluidas las pérdidas, están sujetos a una tolerancia de +/-7%. A menos que se indique lo contrario, los valores se aplican a una temperatura ambiente de 25 °C. Los términos de garantía están disponibles en https://www.performanceinlighting.com/qr/company/led-warranty

For information:
PERFORMANCE iN LIGHTING S.p.A. Headquarters - Italy
Viale del Lavoro 9/11
37030 Colognola ai Colli Verona - Italy
Tel. +39 045 61 59 211

info.it@pil.lighting
www.performanceinlighting.com

Datos fotométricos

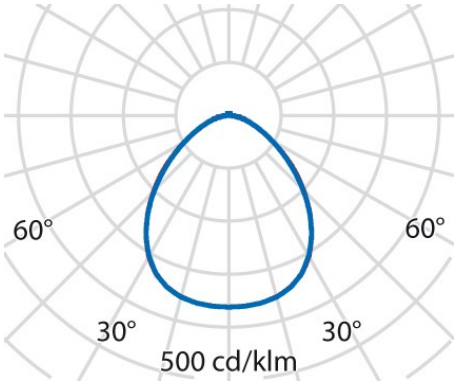

Accesorios opcionales

SL713AB ROUND LED

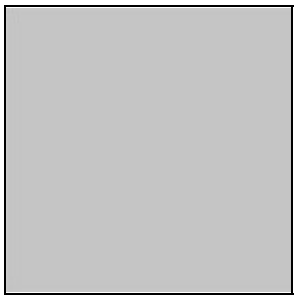

3122584

Módulo Casambi para la instalación

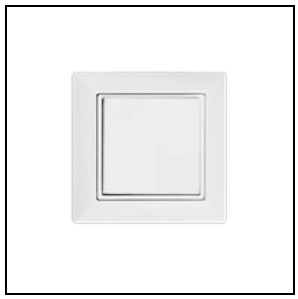

3122586

Interruptor inalámbrico de pared único

- [ ] WH-87 / Blanco



3122587

Interruptor de pared inalámbrico doble

- [ ] WH-87 / Blanco

Para promover la actualización constante de sus productos, PERFORMANCE iN LIGHTING se reserva el derecho de realizar cambios sin previo aviso. Por lo tanto, siempre se recomienda leer la última versión publicada en el sitio web www.performanceinlighting.com. Las salidas de lúmenes informados y los consumos de energía, incluidas las pérdidas, están sujetos a una tolerancia de +/-7%. A menos que se indique lo contrario, los valores se aplican a una temperatura ambiente de 25 °C. Los términos de garantía están disponibles en https://www.performanceinlighting.com/qr/company/led-warranty

For information:
PERFORMANCE iN LIGHTING S.p.A. Headquarters - Italy
Viale del Lavoro 9/11
37030 Colognola ai Colli Verona - Italy
Tel. +39 045 61 59 211

info.it@pil.lighting
www.performanceinlighting.com