# SL720SL XL LED MICROPRISMA

## Código 8720761105930





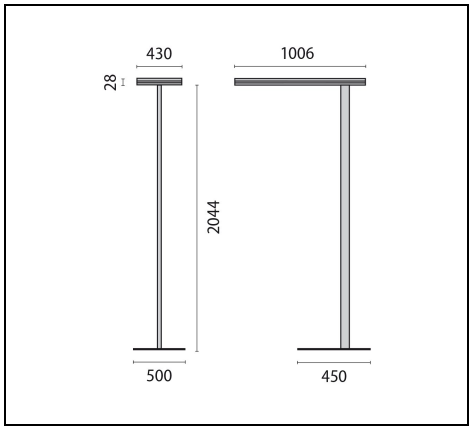


IP 20 | CLASS I | TW | DALI | TOUCH | CE | UKCA | EN

## Description

Lámpara de pie (SL) para interiores, compuesta por:
- Cabeza de luminaria y pie de lámpara en aluminio extruido, base de acero pintados
- La inclinación del cabezal de lámpara se puede ajustar con el tornillo de regulación
- El práctico pie en forma de U permite una colocación flexible y precisa de la lámpara en el escritorio
- Difusor con microprismas para una difusión homogénea de la luz, deslumbramiento reducido y alta uniformidad luminosa (MP)
- Difusión de luz directa / indirecta
- Apto para iluminación simultánea de 2 puestos de trabajo
- Tolerancia de color conforme a MacAdam ≤3 SDCM
- Proporción de luz directa atenuable, temperatura de color de 4000 K
- Equipado con cable de alimentación flexible y clavija
- DALI regulable
- Reducción del deslumbramiento de acuerdo con la norma DIN EN 12464-1
- Color y luminosidad de la proporción de luz indirecta regulables manualmente mediante el control Tunable White
- Modelos con temperatura de color de 3000 K a petición
- Versiones en colores especiales, disponibles bajo pedido
- La innovadora luminotecnia de las lámparas se ha patentado (102015115701.2)

Para promover la actualización constante de sus productos, PERFORMANCE iN LIGHTING se reserva el derecho de realizar cambios sin previo aviso. Por lo tanto, siempre se recomienda leer la última versión publicada en el sitio web www.performanceinlighting.com. Las salidas de lúmenes informados y los consumos de energía, incluidas las pérdidas, están sujetos a una tolerancia de +/-7%. A menos que se indique lo contrario, los valores se aplican a una temperatura ambiente de 25 °C. Los términos de garantía están disponibles en https://www.performanceinlighting.com/qr/company/led-warranty

For information:
**PERFORMANCE iN LIGHTING S.p.A. Headquarters - Italy**
Viale del Lavoro 9/11
37030 Colognola ai Colli Verona - Italy
Tel. +39 045 61 59 211

**info.it@pil.lighting**
www.performanceinlighting.com

## Datos de producto

| | | | |
|---|---|---|---|
| **Grupo ETIM:** | EG000027 | **Clase ETIM:** | EC000300 |

## Información general

| | | | |
|---|---|---|---|
| **Portalámpara:** | LED | **Fuente de luz:** | LED |
| **Flujo lumen nominal [lm]:** | 15700 | **Flujo lumen real [lm]:** | 14470 |
| **Potencia de luminaria [W]:** | 96 W | **Eficacia luminosa [lm/W]:** | 151 |
| **CRI:** | 80 | **Temperatura de color [K]:** | tw 2700-6200 |
| **Color / Acabado:** | GR-RAL9006 / Gris RAL9006 / Rugoso | **Grado de protección IP:** | IP20 |
| **Impact resistance / impact energy:** | IK05 0.7J xx3 | **Clase de protección:** | I |
| **Óptica:** | S/D - Simétrica principalmente indirecta | **Angulo de apertura:** | 2 x 43° |
| **Peso neto [kg]:** | 17.4 | **Longitud global [mm]:** | 430 |
| **Anchura global [mm]:** | 1006 | **Altura global [mm]:** | 2044 |

## Características mecánicas

| | | | |
|---|---|---|---|
| **Forma:** | Rectangular | **Material de la carcasa:** | Aluminio |
| **Material del difusor:** | Plástico | **Test del hilo incandescente [°C]:** | 650 °C |

## Características eléctricas

| | | | |
|---|---|---|---|
| **Tipo de alimentación:** | AC | **Tensión de entrada [V AC]:** | 220/240 |
| **Frecuencia de entrada [Hz]:** | 220-240V 50/60Hz | **Factor de potencia / COS Φ:** | 0.9 |
| **EEI:** | A1 | | |

## Instalación

| | | | |
|---|---|---|---|
| **Ámbito de aplicación:** | Iluminación interior | **Tipo de instalación:** | Luminarias de pie |
| **Temperatura ambiente min. [°C]:** | 10 | **Temperatura ambiente max. [°C]:** | 40 |

## Características de luz

| | | | |
|---|---|---|---|
| **MacAdam:** | 3 | **Mantenimento flujo luminoso:** | L80B10@50000h |
| **Distribución emisión luminosa:** | Direct/Indirect | **DFF - Flujo directo [%]:** | 10 |
| **UFF - Flujo indirecto [%]:** | 90 | **UGR máximo:** | 7.0 |

Para promover la actualización constante de sus productos, PERFORMANCE iN LIGHTING se reserva el derecho de realizar cambios sin previo aviso. Por lo tanto, siempre se recomienda leer la última versión publicada en el sitio web www.performanceinlighting.com. Las salidas de lúmenes informados y los consumos de energía, incluidas las pérdidas, están sujetos a una tolerancia de +/-7%. A menos que se indique lo contrario, los valores se aplican a una temperatura ambiente de 25 °C. Los términos de garantía están disponibles en https://www.performanceinlighting.com/qr/company/led-warranty

For information:
**PERFORMANCE iN LIGHTING S.p.A. Headquarters - Italy**
Viale del Lavoro 9/11
37030 Colognola ai Colli Verona - Italy
Tel. +39 045 61 59 211

**info.it@pil.lighting**
www.performanceinlighting.com

## Datos fotométricos

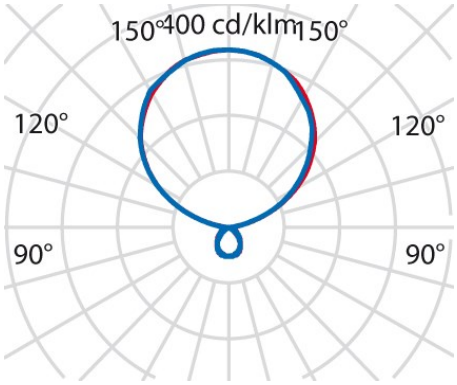


Para promover la actualización constante de sus productos, PERFORMANCE iN LIGHTING se reserva el derecho de realizar cambios sin previo aviso. Por lo tanto, siempre se recomienda leer la última versión publicada en el sitio web www.performanceinlighting.com. Las salidas de lúmenes informados y los consumos de energía, incluidas las pérdidas, están sujetos a una tolerancia de +/-7%. A menos que se indique lo contrario, los valores se aplican a una temperatura ambiente de 25 °C. Los términos de garantía están disponibles en https://www.performanceinlighting.com/qr/company/led-warranty

For information:
**PERFORMANCE iN LIGHTING S.p.A. Headquarters - Italy**
Viale del Lavoro 9/11
37030 Colognola ai Colli Verona - Italy
Tel. +39 045 61 59 211

**info.it@pil.lighting**
www.performanceinlighting.com