SMALL LINE SL REFLECTOR

Artikelnummer 8726741595310

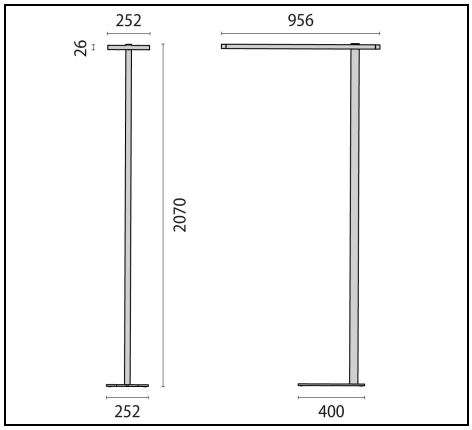

IP 20 | CLASS I | DALI | TOUCH | CE | UKCA | EN

Beschreibung

LED-Stehleuchte (SL) für den Innenbereich, bestehend aus:
- Standrohr und Leuchtenstege aus Aluminium-Strangpressprofil, Kopfstücke aus Aluminiumdruckguss, Fußplatte aus Stahlblech, pulverbeschichtet
- Schmale Stege mit offenen Zwischenräumen verleihen der Leuchte ein einzigartiges leichtes Design
- Praktischer U-Fuß ermöglicht flexible und bündige Platzierung der Leuchte am Schreibtisch

Die Leuchte ist mit verschiedenen Lichtoptiken erhältlich:
- Lichteinsatz mit hochglänzenden Kugelfacetten-Reflektoren (bedampft mit Reinstaluminium) für maximalen Leuchtenwirkungsgrad und neutrale Farbwiedergabe
- Lichtverteilung direkt / indirekt
- Direkt- und Indirektanteil individuell dimmbar über TouchDIM® (bei Version mit Sensor Direkt- und Indirektanteil gemeinsam dimmbar über TouchDIM®)
- Farbtoleranz nach MacAdam ≤3 SDCM
- Entblendung nach DIN EN 12464-1
- Ausführungen in Sonderfarben auf Anfrage
- Design by BÜRO SOMMER
- Design by BÜRO SOMMER

Um die ständige Aktualisierung unserer Produkte zu fördern, behält sich PERFORMANCE iN LIGHTING das Recht vor, Änderungen ohne vorherige Ankündigung vorzunehmen. Daher wird immer empfohlen, die neueste Version zu lesen, die auf der Website www.performanceinlighting.com veröffentlicht ist. Gelieferte Lumenleistungen und Stromverbrauch, einschließlich Verluste, unterliegen einer Toleranz von +/-7 %. Wenn nicht anders angegeben, gelten die Werte für eine Umgebungstemperatur von 25°C. Die Garantiebedingungen sind unter https://www.performanceinlighting.com/qr/company/led-warranty

For information:
PERFORMANCE iN LIGHTING GmbH
Stapelner Str. 1+3
38644 Goslar - Germany
Tel. +49 (0) 5321 3777 0

info.de@pil.lighting
www.performanceinlighting.com

PERFORMANCE iN LIGHTING | powered by GEWISS

Produktdaten

ETIM-Gruppe:	EG000027	**ETIM-Klasse:**	EC000300

Allgemeine Eigenschaften

Fassung:	LED	**Leuchtmittel:**	LED
LED-Nennlichtstrom [lm]:	10450	**Leuchtenlichtstrom [lm]:**	7700
Leistung [W]:	61 W	**Lichtausbeute [lm/W]:**	126
CRI:	80	**Farbtemperatur [K]:**	3000
Farbe / Veredelung:	WH-RAL9016 / Weiß RAL9016 / Strukturiert	**Schutzart IP:**	IP20
Schlagfestigkeit / Schlagenergie:	IK05 0.7J xx3	**Schutzklasse:**	I
Optik:	S/C - Symmetrische gleichmässig direkt-indirekt	**Abstrahlwinkel:**	2 x 42°
Nettogewicht [kg]:	10.7	**Gesamte Länge [mm]:**	252
Gesamte Breite [mm]:	956	**Gesamte Höhe [mm]:**	2070

Mechanische Eigenschaften

Bauform:	Rechteckig	**Gehäusematerial:**	Aluminium
Diffusormaterial:	No diffuser	**Glühfadentest [°C]:**	650 °C

Elektrische Eigenschaften

Spannungsart:	AC	**Eingangsspannung [V AC]:**	220/240
Eingangsfrequenz [Hz]:	220-240V 50/60Hz	**Leistungsfaktor / COS Φ:**	0.9
Eingangsspannung [V DC]:	176/280	**Einschaltstrom [A/µs]:**	35 / 170
C10 1.5 mm²:	21	**C16 2.5 mm²:**	35
B10 1.5 mm²:	13	**B16 2.5 mm²:**	21
EEI:	A2		

Installation

Anwendungsbereich:	Indoor	**Montageart:**	Stehleuchten
Min. Umgebungstemperatur [°C]:	10	**Max. Umgebungstemperatur [°C]:**	40

Lichteigenschaften

MacAdam:	3	**Lumen maintenance:**	L80B10@50000h
Verteilung der Lichtemission:	Direct/Indirect	**DFF - Unterer halbräumlicher Lichtstromanteil [%]:**	46
UFF - Oberer halbräumlicher Lichtstromanteil [%]:	54	**UGR max.:**	9.0

Um die ständige Aktualisierung unserer Produkte zu fördern, behält sich PERFORMANCE iN LIGHTING das Recht vor, Änderungen ohne vorherige Ankündigung vorzunehmen. Daher wird immer empfohlen, die neueste Version zu lesen, die auf der Website www.performanceinlighting.com veröffentlicht ist. Gelieferte Lumenleistungen und Stromverbrauch, einschließlich Verluste, unterliegen einer Toleranz von +/-7 %. Wenn nicht anders angegeben, gelten die Werte für eine Umgebungstemperatur von 25°C. Die Garantiebedingungen sind unter https://www.performanceinlighting.com/qr/company/led-warranty

For information:
PERFORMANCE iN LIGHTING GmbH
Stapelner Str. 1+3
38644 Goslar - Germany
Tel. +49 (0) 5321 3777 0

info.de@pil.lighting
www.performanceinlighting.com

Photometrische Daten

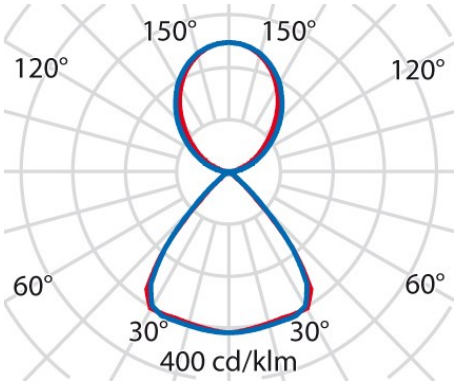

Um die ständige Aktualisierung unserer Produkte zu fördern, behält sich PERFORMANCE iN LIGHTING das Recht vor, Änderungen ohne vorherige Ankündigung vorzunehmen. Daher wird immer empfohlen, die neueste Version zu lesen, die auf der Website www.performanceinlighting.com veröffentlicht ist. Gelieferte Lumenleistungen und Stromverbrauch, einschließlich Verluste, unterliegen einer Toleranz von +/-7 %. Wenn nicht anders angegeben, gelten die Werte für eine Umgebungstemperatur von 25°C. Die Garantiebedingungen sind unter https://www.performanceinlighting.com/qr/company/led-warranty

For information:
PERFORMANCE iN LIGHTING GmbH
Stapelner Str. 1+3
38644 Goslar - Germany
Tel. +49 (0) 5321 3777 0

info.de@pil.lighting
www.performanceinlighting.com