SL740SL XL LED MICROPRISMATIC COVER

Código 8740761138431

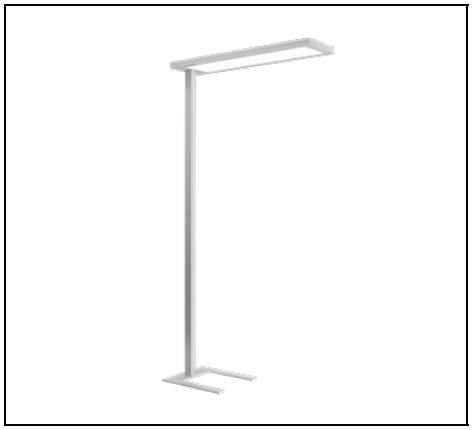



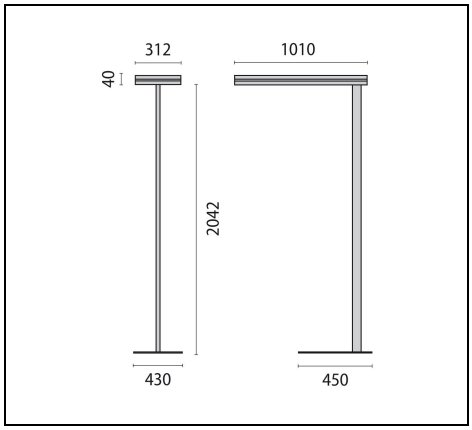



Description

Lámpara de pie (SL) para interiores, compuesta por:
- Cabeza de luminaria y pie de lámpara en aluminio extruido, base de acero pintados
- La inclinación del cabezal de lámpara se puede ajustar con el tornillo de regulación
- Difusor con microprismas para una difusión homogénea de la luz, deslumbramiento reducido y alta uniformidad luminosa (MP)
- Difusión de luz directa / indirecta
- Apto para iluminación simultánea de 2 puestos de trabajo
- Tolerancia de color conforme a MacAdam ≤3 SDCM
- Reducción del deslumbramiento de acuerdo con la norma DIN EN 12464-1
- Equipado con cable de alimentación flexible y clavija
- Equipada con sensor de movimiento con control de la iluminación en función de la luz diurna
- Versiones en colores especiales, disponibles bajo pedido

Para promover la actualización constante de sus productos, PERFORMANCE iN LIGHTING se reserva el derecho de realizar cambios sin previo aviso. Por lo tanto, siempre se recomienda leer la última versión publicada en el sitio web www.performanceinlighting.com. Las salidas de lúmenes informados y los consumos de energía, incluidas las pérdidas, están sujetos a una tolerancia de +/-7%. A menos que se indique lo contrario, los valores se aplican a una temperatura ambiente de 25 °C. Los términos de garantía están disponibles en https://www.performanceinlighting.com/qr/company/led-warranty

For information:
PERFORMANCE iN LIGHTING S.p.A. Headquarters - Italy
Viale del Lavoro 9/11
37030 Colognola ai Colli Verona - Italy
Tel. +39 045 61 59 211

info.it@pil.lighting
www.performanceinlighting.com

Datos de producto

Grupo ETIM:	EG000027	**Clase ETIM:**	EC000300

Información general

Portalámpara:	LED	**Fuente de luz:**	LED
Flujo lumen nominal [lm]:	19000	**Flujo lumen real [lm]:**	15730
Potencia de luminaria [W]:	119 W	**Eficacia luminosa [lm/W]:**	132
CRI:	80	**Temperatura de color [K]:**	4000
Color / Acabado:	GR-RAL9006 / Gris RAL9006 / Rugoso	**Grado de protección IP:**	IP20
Impact resistance / impact energy:	IK07 2J xx5	**Clase de protección:**	I
Óptica:	S/D - Simétrica principalmente indirecta	**Angulo de apertura:**	2 x 42°/43°
Peso neto [kg]:	18	**Longitud global [mm]:**	312
Anchura global [mm]:	1010	**Altura global [mm]:**	2082

Características mecánicas

Forma:	Rectangular	**Material de la carcasa:**	Aluminio
Material del difusor:	Plástico	**Test del hilo incandescente [°C]:**	650 °C

Características eléctricas

Tipo de alimentación:	AC	**Tensión de entrada [V AC]:**	220/240
Frecuencia de entrada [Hz]:	220-240V 50/60Hz	**Factor de potencia / COS Φ:**	0.9
Tensión de entrada [V DC]:	176/276	**Corriente de arranque [A/µs]:**	27 / 193
B10 1.5 mm²:	15	**B16 2.5 mm²:**	24
EEI:	A1		

Instalación

Ámbito de aplicación:	Iluminación interior	**Tipo de instalación:**	Luminarias de pie
Temperatura ambiente min. [°C]:	10	**Temperatura ambiente max. [°C]:**	40

Características de luz

MacAdam:	3	**Mantenimento flujo luminoso:**	L80B10@50000h
Distribución emisión luminosa:	Direct/Indirect	**DFF - Flujo directo [%]:**	14
UFF - Flujo indirecto [%]:	86		

Para promover la actualización constante de sus productos, PERFORMANCE iN LIGHTING se reserva el derecho de realizar cambios sin previo aviso. Por lo tanto, siempre se recomienda leer la última versión publicada en el sitio web www.performanceinlighting.com. Las salidas de lúmenes informados y los consumos de energía, incluidas las pérdidas, están sujetos a una tolerancia de +/-7%. A menos que se indique lo contrario, los valores se aplican a una temperatura ambiente de 25 °C. Los términos de garantía están disponibles en https://www.performanceinlighting.com/qr/company/led-warranty

For information:
PERFORMANCE iN LIGHTING S.p.A. Headquarters - Italy
Viale del Lavoro 9/11
37030 Colognola ai Colli Verona - Italy
Tel. +39 045 61 59 211

info.it@pil.lighting
www.performanceinlighting.com

Datos fotométricos

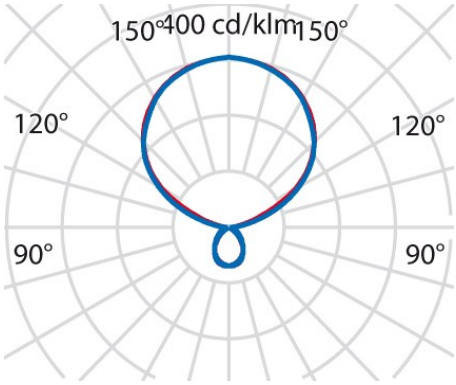

Accesorios opcionales

SL740SL LED

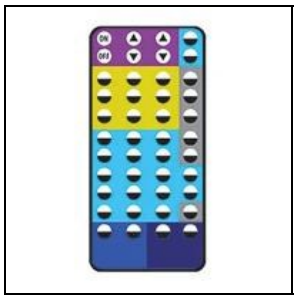

8118000257

Mando a distancia "Master" para versiones con sensor



8118000647

Mando a distancia "User" para versiones con sensor

Para promover la actualización constante de sus productos, PERFORMANCE iN LIGHTING se reserva el derecho de realizar cambios sin previo aviso. Por lo tanto, siempre se recomienda leer la última versión publicada en el sitio web www.performanceinlighting.com. Las salidas de lúmenes informados y los consumos de energía, incluidas las pérdidas, están sujetos a una tolerancia de +/-7%. A menos que se indique lo contrario, los valores se aplican a una temperatura ambiente de 25 °C. Los términos de garantía están disponibles en https://www.performanceinlighting.com/qr/company/led-warranty

For information:
PERFORMANCE iN LIGHTING S.p.A. Headquarters - Italy
Viale del Lavoro 9/11
37030 Colognola ai Colli Verona - Italy
Tel. +39 045 61 59 211

info.it@pil.lighting
www.performanceinlighting.com