SMART [PRO] 2.0 3X2M ASYMMETRIC

Artikelnummer GWP2630AC730

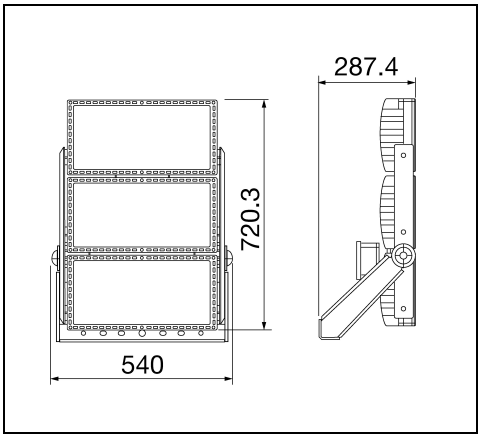

IP 66 | CLASS I | ≥ +50° | FULL CUT OFF | CE | UKCA | 03 | Reach Declaration

Beschreibung

Leistungsstarker LED-Projektor für den Außen- und Innenbereich, der für die Beleuchtung großer Flächen und Sportanlagen geeignet ist
- Der Körper ist aus Aluminiumdruckguss gefertigt EN AB 46100, mit integrierter passiver Wärmeableitung, pulverbeschichteter Polyesterfarbe mit dreiwertiger Passivierung
- Verfügbar mit neun verschiedenen Arten von Optiken, drei Arten von Farbtemperaturen (3.000/4.000K/5.700K) und drei verschiedenen Arten von Farb-Renderindizes (CRI>70, CRI>80, CRI>90)
- PCB-Metallkern mit CSP-LED
- Externes Netzteil in DALI- oder DMX-Optionen, mehrere elektrische Anschlusssätze, separat erhältlich
- Entwickelt für Spannungsspitzen von bis zu 5 kV (RCCB-Modus) und 10 kV (Gleichtakt), Temperaturschwankungen von -30°C bis +50°C, Eindringen von Wasser und Staub bis Schutzart IP66 und stoßfest bis IK08
- Schutzklasse I
- Elektrischer Anschluss über IP68-Stecker für 1,5 mm2 Kabel
- Reflektor aus metallischem HT PC oder eloxiertem und poliertem Aluminium
- Gehärtetes Frontglas mit 4 mm Dicke, Anti-Aging-Silikondichtungen und A2-Außenschrauben aus Edelstahl
- Befestigungsschrauben mit GEOMET® Behandlung
- Ausgestattet mit einer Belüftungs- und Antikondensationseinrichtung
- Dank der pulverbeschichteten verzinkten Stahlhalterung aus Polyester mit dreiwertiger Passivierung, die mit einer einstellbaren goniometrischen Skala ausgestattet und im Kit enthalten ist, kann er an Wand, Decke oder Boden montiert werden
- L90B10 (Tq 25°C) = 40.000 h; L80B10 (Tq 25°C) = 90.000 h

Um die ständige Aktualisierung unserer Produkte zu fördern, behält sich GEWISS das Recht vor, Änderungen ohne vorherige Ankündigung vorzunehmen. Daher wird immer empfohlen, die neueste Version zu lesen, die auf der Website www.performanceinlighting.com veröffentlicht ist. Gelieferte Lumenleistungen und Stromverbrauch, einschließlich Verluste, unterliegen einer Toleranz von +/-7 %. Wenn nicht anders angegeben, gelten die Werte für eine Umgebungstemperatur von 25°C. Die Garantiebedingungen sind unter https://www.gewiss.com/ww/de/about-gewiss/standard-sales-conditions/led-warranty

For information:
GEWISS Deutschland GMBH
Industriestrasse 2
35799 Merenberg
Tel. +49 (0) 6471 501-0

gewiss-de@gewiss.com
www.performanceinlighting.com

Produktdaten

ETIM-Gruppe:	EG000027	**ETIM-Klasse:**	EC001744

Allgemeine Eigenschaften

Fassung:	LED	**Leuchtmittel:**	LED
Leuchtenlichtstrom [lm]:	109800	**Leistung [W]:**	970 W
Lichtausbeute [lm/W]:	113	**CRI:**	70
Farbtemperatur [K]:	3000	**Farbe / Veredelung:**	Graphite grey / Graphitgrau
Schutzart IP:	IP66	**Schlagfestigkeit / Schlagenergie:**	IK08 5J xx5
Schutzklasse:	I	**Optik:**	A1 - Asymmetrische
Abstrahlwinkel:	Wide	**Nettogewicht [kg]:**	29.162
Gesamte Länge [mm]:	720	**Gesamte Breite [mm]:**	540
Gesamte Höhe [mm]:	287		

Mechanische Eigenschaften

Gehäusematerial:	Aluminium	**Diffusormaterial:**	Glas

Installation

Anwendungsbereich:	Außenbeleuchtung	**Montageart:**	Professionelle Scheinwerfer
Min. Umgebungstemperatur [°C]:	-30	**Max. Umgebungstemperatur [°C]:**	50

Lichteigenschaften

MacAdam:	5	**Lumen maintenance:**	L80B10@90000h
Verteilung der Lichtemission:	Direct	**Lichtstärkeklasse:**	G*4
IPEA* (Straßenbeleuchtung):	A	**IPEA* (Flächen, Kreisverkehre):**	A++
IPEA* (Radfahrer / Fußgänger):	A+	**IPEA* (Grünzonen):**	A++
IPEA* (historische Stadtkerne):	A8+		

Um die ständige Aktualisierung unserer Produkte zu fördern, behält sich GEWISS das Recht vor, Änderungen ohne vorherige Ankündigung vorzunehmen. Daher wird immer empfohlen, die neueste Version zu lesen, die auf der Website www.performanceinlighting.com veröffentlicht ist. Gelieferte Lumenleistungen und Stromverbrauch, einschließlich Verluste, unterliegen einer Toleranz von +/-7 %. Wenn nicht anders angegeben, gelten die Werte für eine Umgebungstemperatur von 25°C. Die Garantiebedingungen sind unter https://www.gewiss.com/ww/de/about-gewiss/standard-sales-conditions/led-warranty

For information:
GEWISS Deutschland GMBH
Industriestrasse 2
35799 Merenberg
Tel. +49 (0) 6471 501-0

gewiss-de@gewiss.com
www.performanceinlighting.com

Photometrische Daten

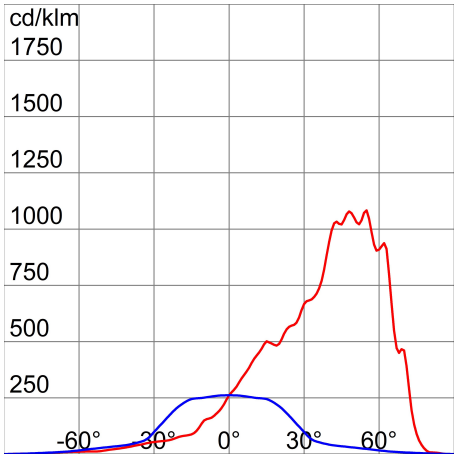

Versorgungseinheit (bitte extra bestellen)

SMART [PRO] 2.0 3X2M

GWP20031

Netzteil DALI 220-400 V

GWP20032

Netzteil DMX 220-400 V

Optionales Zubehör

SMART [PRO] 2.0 3X2M

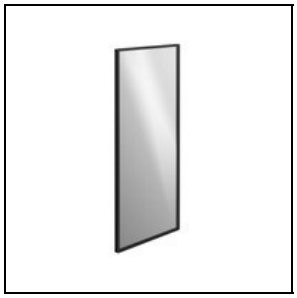

GWP2903

Ersatzglas

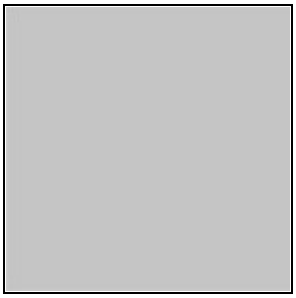

GWP2904

Halterung für Laserpointer

Um die ständige Aktualisierung unserer Produkte zu fördern, behält sich GEWISS das Recht vor, Änderungen ohne vorherige Ankündigung vorzunehmen. Daher wird immer empfohlen, die neueste Version zu lesen, die auf der Website www.performanceinlighting.com veröffentlicht ist. Gelieferte Lumenleistungen und Stromverbrauch, einschließlich Verluste, unterliegen einer Toleranz von +/-7 %. Wenn nicht anders angegeben, gelten die Werte für eine Umgebungstemperatur von 25°C. Die Garantiebedingungen sind unter https://www.gewiss.com/ww/de/about-gewiss/standard-sales-conditions/led-warranty

For information:
GEWISS Deutschland GMBH
Industriestrasse 2
35799 Merenberg
Tel. +49 (0) 6471 501-0

gewiss-de@gewiss.com
www.performanceinlighting.com

GWP2905

Blendschutzraster

GWP20004

GW Connect Steckverbinder 12 Polig

GWP20006

Netzteilhalterung

GWP20005

H07RN-F 12x1,5 mm2 Kabel - Kabelstrang 50 m

Um die ständige Aktualisierung unserer Produkte zu fördern, behält sich GEWISS das Recht vor, Änderungen ohne vorherige Ankündigung vorzunehmen. Daher wird immer empfohlen, die neueste Version zu lesen, die auf der Website www.performanceinlighting.com veröffentlicht ist. Gelieferte Lumenleistungen und Stromverbrauch, einschließlich Verluste, unterliegen einer Toleranz von +/-7 %. Wenn nicht anders angegeben, gelten die Werte für eine Umgebungstemperatur von 25°C. Die Garantiebedingungen sind unter https://www.gewiss.com/ww/de/about-gewiss/standard-sales-conditions/led-warranty

For information:
GEWISS Deutschland GMBH
Industriestrasse 2
35799 Merenberg
Tel. +49 (0) 6471 501-0

gewiss-de@gewiss.com
www.performanceinlighting.com