ROAD [5] MINI 2X3 LED WIDE

Artikelnummer GWR5272B30K

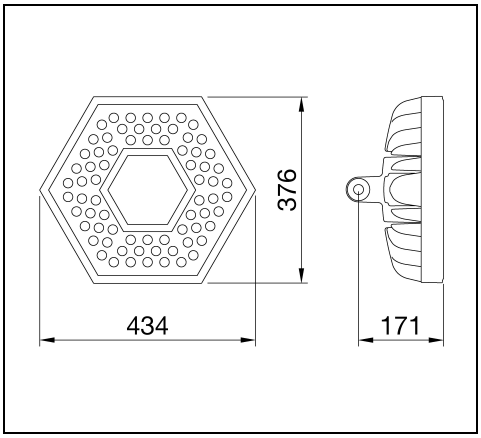

IP 66 | CLASS II | ≥ +50° | FULL CUT OFF | CE | UKCA | 03 | Reach Declaration

Beschreibung

Straßenleuchte mit Abdeckung, Rahmen und Mastbefestigung aus kupferarmem Aluminiumdruckguss nach EN AB 46100:
- Mit Polyester-Pulverlackierung
- Hochleistungs-LED
- Leiterplatte (MCPCB) mit Metallkern
- Gleichtaktmodus-Überspannungsschutz bis 10kV
- Sicherheitstrennschalter
- Kabelplatte in PA6,6 + FV
- Kabeleingang über PG13,5
- Hochreflektierendes optisches Aluminiumsystem
- Abdeckung der Optik aus gehärtetem Flachglas (4 mm)
- Öffnungs- und Schließsystem mit integriertem Frontgriff
- Betrieb bis zu einer Umgebungstemperatur von 50 ˚C, jedoch mit Reduzierung des LED-Konstantstroms, siehe Bedienungsanleitung
- Geeignet für die Installation als Mastansatz- und Mastaufsatzleuchte, verstellbar in 5˚-Schritten
- L90B10 (Tq 25˚C) > 115.000 h; L90B10 (Tq 50˚C) = 115.000 h

Um die ständige Aktualisierung unserer Produkte zu fördern, behält sich GEWISS das Recht vor, Änderungen ohne vorherige Ankündigung vorzunehmen. Daher wird immer empfohlen, die neueste Version zu lesen, die auf der Website www.performanceinlighting.com veröffentlicht ist. Gelieferte Lumenleistungen und Stromverbrauch, einschließlich Verluste, unterliegen einer Toleranz von +/-7 %. Wenn nicht anders angegeben, gelten die Werte für eine Umgebungstemperatur von 25°C. Die Garantiebedingungen sind unter https://www.gewiss.com/ww/de/about-gewiss/standard-sales-conditions/led-warranty

For information:
GEWISS Deutschland GMBH
Industriestrasse 2
35799 Merenberg
Tel. +49 (0) 6471 501-0

gewiss-de@gewiss.com
www.performanceinlighting.com

Produktdaten

ETIM-Gruppe:	EG000027	**ETIM-Klasse:**	EC000062

Allgemeine Eigenschaften

Fassung:	LED	**Leuchtmittel:**	LED
Leuchtenlichtstrom [lm]:	6400	**Leistung [W]:**	51 W
Lichtausbeute [lm/W]:	125	**CRI:**	70
Farbtemperatur [K]:	3000	**Farbe / Veredelung:**	GR-RAL9006 / Grau RAL9006
Schutzart IP:	IP66	**Schlagfestigkeit / Schlagenergie:**	IK08 5J xx5
Schutzklasse:	II	**Optik:**	WIDE - Straßenoptik
Nettogewicht [kg]:	6.616	**Gesamte Länge [mm]:**	560
Gesamte Breite [mm]:	330	**Gesamte Höhe [mm]:**	215

Mechanische Eigenschaften

Gehäusematerial:	Aluminium	**Diffusormaterial:**	Glas

Elektrische Eigenschaften

Spannungsart:	AC	**Eingangsspannung [V AC]:**	220/240
Eingangsfrequenz [Hz]:	50/60	**Überspannungsschutz | Differenziell [kV]:**	10.000000

Installation

Anwendungsbereich:	Außenbeleuchtung	**Montageart:**	Straßenbeleuchtung
Min. Umgebungstemperatur [°C]:	-25	**Max. Umgebungstemperatur [°C]:**	50

Lichteigenschaften

MacAdam:	5	**Lumen maintenance:**	L90B10@115000h
Verteilung der Lichtemission:	Direct	**Lichtstärkeklasse:**	G*4
IPEA* (Straßenbeleuchtung):	A6+	**IPEA* (Flächen, Kreisverkehre):**	A6+
IPEA* (Radfahrer / Fußgänger):	A5+	**IPEA* (Grünzonen):**	A4+
IPEA* (historische Stadtkerne):	A9+		

Um die ständige Aktualisierung unserer Produkte zu fördern, behält sich GEWISS das Recht vor, Änderungen ohne vorherige Ankündigung vorzunehmen. Daher wird immer empfohlen, die neueste Version zu lesen, die auf der Website www.performanceinlighting.com veröffentlicht ist. Gelieferte Lumenleistungen und Stromverbrauch, einschließlich Verluste, unterliegen einer Toleranz von +/-7 %. Wenn nicht anders angegeben, gelten die Werte für eine Umgebungstemperatur von 25°C. Die Garantiebedingungen sind unter https://www.gewiss.com/ww/de/about-gewiss/standard-sales-conditions/led-warranty

For information:
GEWISS Deutschland GMBH
Industriestrasse 2
35799 Merenberg
Tel. +49 (0) 6471 501-0

gewiss-de@gewiss.com
www.performanceinlighting.com

Photometrische Daten

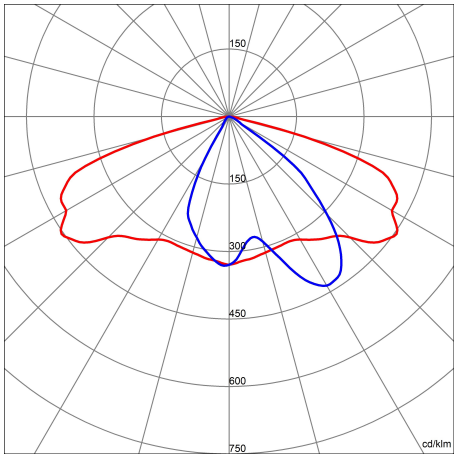

Optionales Zubehör

ROAD [5] MINI

GWR5191

Blende - graphitgrau

Graphite grey / Graphitgrau

GW86167

Wand Eckausleger 150x160x290 mm - graphitgrau

Graphite grey / Graphitgrau

GW87581

Einfach Ausleger 1 m - graphitgrau

Graphite grey / Graphitgrau

GW87582

Zweifach Ausleger 1+1 m - graphitgrau

Graphite grey / Graphitgrau

GW87587

Ausleger kurz 0,5 m - graphitgrau

Graphite grey / Graphitgrau

GW87586

Ausleger lang 1 m - graphitgrau

Graphite grey / Graphitgrau

Um die ständige Aktualisierung unserer Produkte zu fördern, behält sich GEWISS das Recht vor, Änderungen ohne vorherige Ankündigung vorzunehmen. Daher wird immer empfohlen, die neueste Version zu lesen, die auf der Website www.performanceinlighting.com veröffentlicht ist. Gelieferte Lumenleistungen und Stromverbrauch, einschließlich Verluste, unterliegen einer Toleranz von +/-7 %. Wenn nicht anders angegeben, gelten die Werte für eine Umgebungstemperatur von 25°C. Die Garantiebedingungen sind unter https://www.gewiss.com/ww/de/about-gewiss/standard-sales-conditions/led-warranty

For information:
GEWISS Deutschland GMBH
Industriestrasse 2
35799 Merenberg
Tel. +49 (0) 6471 501-0

gewiss-de@gewiss.com
www.performanceinlighting.com

GW84096

Mast konish lackiert h = 5,5 m - graphitgrau

Graphite grey / Graphitgrau

GW87591

Mast konish lackiert h = 6,8 m - graphitgrau

Graphite grey / Graphitgrau

GW84097

Mast konish lackiert h = 7,8 m - graphitgrau

Graphite grey / Graphitgrau

GW87592

Mast konish lackiert h = 8,8 m - graphitgrau

Graphite grey / Graphitgrau

GW87593

Mast konish lackiert h = 9,8 m - graphitgrau

Graphite grey / Graphitgrau

Um die ständige Aktualisierung unserer Produkte zu fördern, behält sich GEWISS das Recht vor, Änderungen ohne vorherige Ankündigung vorzunehmen. Daher wird immer empfohlen, die neueste Version zu lesen, die auf der Website www.performanceinlighting.com veröffentlicht ist. Gelieferte Lumenleistungen und Stromverbrauch, einschließlich Verluste, unterliegen einer Toleranz von +/-7 %. Wenn nicht anders angegeben, gelten die Werte für eine Umgebungstemperatur von 25°C. Die Garantiebedingungen sind unter https://www.gewiss.com/ww/de/about-gewiss/standard-sales-conditions/led-warranty

For information:
GEWISS Deutschland GMBH
Industriestrasse 2
35799 Merenberg
Tel. +49 (0) 6471 501-0

gewiss-de@gewiss.com
www.performanceinlighting.com