SMART [3] 1600 TRANSPARENT

Artikelnummer GWS3258TD

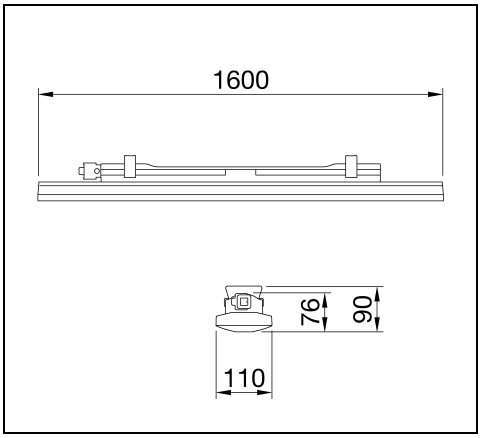

IP 66 | IP 66 IP 69 | CLASS II | ≥ +50° | DALI | CE | UKCA | Reach Declaration

Beschreibung

LED-Feuchtraumleuchte in der Schutzart IP66/69 für industrielle Anwendungen und ideal für Produktionsbereiche, Lagerhäuser und Logistikbereiche
- Kann Leuchtstofflampenlösungen bis zu 6.500 lm Lampenlichtstrom ersetzen
- Das IK08-Gehäuse besteht aus selbstverlöschendem Polycarbonat in RAL7035
- Erhältlich in 3 Größen: 800 mm, 1200 mm und 1600 mm
- Erhältlich in 3000 K, 4000 K und 5700 K mit CRI ≥80
- Erhältlich in Leistungen von 18W - 50W von 1.700lm bis 6.500lm
- Mid-power LED mit wire bonding
- Der LED-Treiber ist integriert und als ON/OFF oder DALI ausgeführt
- Die Ausführung mit Durchgangsverdrahtung verfügt über vorverdrahtete mechanische und elektrische Komponenten als Zubehör (Separat zu bestellen), wobei maximal 25 Leuchten in einer Reihe montiert werden dürfen
- Die Leuchte verfügt über 2 optische Systeme mit opalen/transparenten Prismenstrukturen
- Die Leuchte darf an Wand/Decke installiert oder abgependelt werden, der optionale Wandhalter erlaubt 30° oder 45° zur Längsachse
- Erhältlich mit externem Notfall-Kit mit 3 Stunden Autonomie, kompatibel mit Durchgangsverdrahtungversionen (separat zu bestellen)
- L90B10 (Tq 25°C) = 45.000 h; L80B10 (Tq 25°C) = 92.000 h; L80B10 (Tq 50°C) = 81.000 h

Um die ständige Aktualisierung unserer Produkte zu fördern, behält sich GEWISS das Recht vor, Änderungen ohne vorherige Ankündigung vorzunehmen. Daher wird immer empfohlen, die neueste Version zu lesen, die auf der Website www.performanceinlighting.com veröffentlicht ist. Gelieferte Lumenleistungen und Stromverbrauch, einschließlich Verluste, unterliegen einer Toleranz von +/-7 %. Wenn nicht anders angegeben, gelten die Werte für eine Umgebungstemperatur von 25°C. Die Garantiebedingungen sind unter https://www.gewiss.com/ww/de/about-gewiss/standard-sales-conditions/led-warranty

For information:
GEWISS Deutschland GMBH
Industriestrasse 2
35799 Merenberg
Tel. +49 (0) 6471 501-0

gewiss-de@gewiss.com
www.performanceinlighting.com

Produktdaten

ETIM-Gruppe:	EG000027	**ETIM-Klasse:**	EC002892

Allgemeine Eigenschaften

Fassung:	LED	**Leuchtmittel:**	LED
Leuchtenlichtstrom [lm]:	6700	**Leistung [W]:**	50 W
Lichtausbeute [lm/W]:	134	**CRI:**	80
Farbtemperatur [K]:	4000	**Farbe / Veredelung:**	Grey RAL 7035 / Grau RAL7035
Schutzart IP:	IP66	**IP über/unter der Decke:**	IP66/IP69
Schlagfestigkeit / Schlagenergie:	IK08 5J xx5	**Schutzklasse:**	II
Optik:	TRNSP - Symmetrische	**Nettogewicht [kg]:**	2.78
Gesamte Länge [mm]:	1600	**Gesamte Breite [mm]:**	110
Gesamte Höhe [mm]:	90		

Mechanische Eigenschaften

Gehäusematerial:	Kunststoff	**Diffusormaterial:**	Transparent plastic
Glühfadentest [°C]:	850 °C		

Elektrische Eigenschaften

Spannungsart:	AC	**Eingangsspannung [V AC]:**	220/240
Eingangsfrequenz [Hz]:	50/60		

Installation

Anwendungsbereich:	Innenbeleuchtung	**Montageart:**	Wasserdicht
Min. Umgebungstemperatur [°C]:	-25	**Max. Umgebungstemperatur [°C]:**	50

Lichteigenschaften

MacAdam:	3	**Lumen maintenance:**	L80B10@92000h
Verteilung der Lichtemission:	Direct		

Um die ständige Aktualisierung unserer Produkte zu fördern, behält sich GEWISS das Recht vor, Änderungen ohne vorherige Ankündigung vorzunehmen. Daher wird immer empfohlen, die neueste Version zu lesen, die auf der Website www.performanceinlighting.com veröffentlicht ist. Gelieferte Lumenleistungen und Stromverbrauch, einschließlich Verluste, unterliegen einer Toleranz von +/-7 %. Wenn nicht anders angegeben, gelten die Werte für eine Umgebungstemperatur von 25°C. Die Garantiebedingungen sind unter https://www.gewiss.com/ww/de/about-gewiss/standard-sales-conditions/led-warranty

For information:
GEWISS Deutschland GMBH
Industriestrasse 2
35799 Merenberg
Tel. +49 (0) 6471 501-0

gewiss-de@gewiss.com
www.performanceinlighting.com

Photometrische Daten

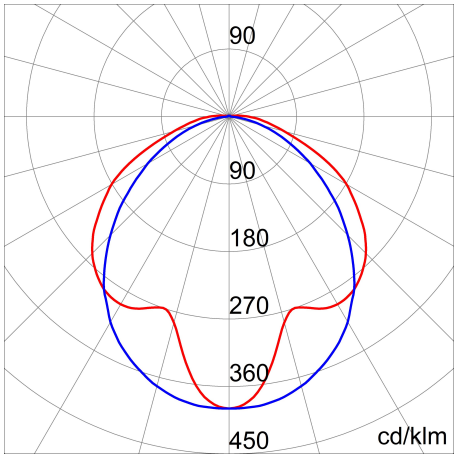

Optionales Zubehör

SMART [3]

GWS3191

Wandmontagehalterung 30˚/45˚

GWS3193

Rohradapter

GWS3296

RINA-Klemmsatz

Um die ständige Aktualisierung unserer Produkte zu fördern, behält sich GEWISS das Recht vor, Änderungen ohne vorherige Ankündigung vorzunehmen. Daher wird immer empfohlen, die neueste Version zu lesen, die auf der Website www.performanceinlighting.com veröffentlicht ist. Gelieferte Lumenleistungen und Stromverbrauch, einschließlich Verluste, unterliegen einer Toleranz von +/-7 %. Wenn nicht anders angegeben, gelten die Werte für eine Umgebungstemperatur von 25°C. Die Garantiebedingungen sind unter https://www.gewiss.com/ww/de/about-gewiss/standard-sales-conditions/led-warranty

For information:
GEWISS Deutschland GMBH
Industriestrasse 2
35799 Merenberg
Tel. +49 (0) 6471 501-0

gewiss-de@gewiss.com
www.performanceinlighting.com