SMART [3] PLUS 1600 HLO OPAL EM

Artikelnummer GWS3325BP957

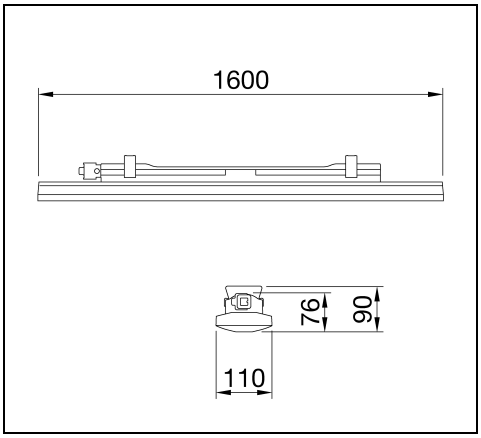

IP 65 | CLASS II | CRI 90 | DALI | 3h | CE | UKCA | Reach Declaration

Beschreibung

LED-Feuchtraumleuchte in der Schutzart IP66/69 für industrielle Anwendungen und ideal für Produktionsbereiche, Lagerhäuser und Logistikbereiche
- Kann Leuchtstofflampenlösungen bis zu 10.000lm Lampenlichtstrom ersetzen
- Das IK08-Gehäuse besteht aus selbstverlöschendem Polycarbonat in RAL7035
- Erhältlich in 3 Größen (800, 1200 und 1600 mm)
- Erhältlich in 3000 K, 4000 K und 5700 K, mit CRI ≥80 oder ≥90
- Verfügbar in den Leistungen von 25 W bis 63 W, Lichtstrom von 4.000 lm bis 10.000 lm
- Mid-power-LED Flip-Chip-Typ
- Der LED-Treiber ist integriert und als ON/OFF oder DALI ausgeführt
- Die Ausführung mit Durchgangsverdrahtung verfügt über vorverdrahtete mechanische und elektrische Komponenten als Zubehör (Separat zu bestellen), wobei maximal 25 Leuchten in einer Reihe montiert werden dürfen
- Erhältlich in 4 verschiedenen optischen Lösungen: transparenter oder opaler Diffusor aus UV-stabilisiertem, selbstverlöschendem Polycarbonat; Die transparente Version kann mit TIR-Linsen aus PMMA mit mittlerem oder elliptischem Strahl ausgestattet werden
- Die Leuchte darf an Wand/Decke installiert oder abgependelt werden, der optionale Wandhalter erlaubt 30° oder 45° zur Längsachse
- Erhältlich in der DALI-Version mit integriertem Notfall-Kit mit 3 Stunden Autonomie
- Erhältlich mit externem Notfall-Kit mit 3 Stunden Autonomie, kompatibel mit Durchgangsverdrahtungversionen (separat zu bestellen)
- L90B10 (Tq 25°C) = 50.000 h; L80B10 (Tq 25°C) = 100.000 h; L80B10 (Tq 50°C) = 94.000 h

Um die ständige Aktualisierung unserer Produkte zu fördern, behält sich GEWISS das Recht vor, Änderungen ohne vorherige Ankündigung vorzunehmen. Daher wird immer empfohlen, die neueste Version zu lesen, die auf der Website www.performanceinlighting.com veröffentlicht ist. Gelieferte Lumenleistungen und Stromverbrauch, einschließlich Verluste, unterliegen einer Toleranz von +/-7 %. Wenn nicht anders angegeben, gelten die Werte für eine Umgebungstemperatur von 25°C. Die Garantiebedingungen sind unter https://www.gewiss.com/ww/de/about-gewiss/standard-sales-conditions/led-warranty

For information:
GEWISS Deutschland GMBH
Industriestrasse 2
35799 Merenberg
Tel. +49 (0) 6471 501-0

gewiss-de@gewiss.com
www.performanceinlighting.com

Produktdaten

ETIM-Gruppe:	EG000027	**ETIM-Klasse:**	EC002892

Allgemeine Eigenschaften

Fassung:	LED	**Leuchtmittel:**	LED
Leuchtenlichtstrom [lm]:	7100	**Leistung [W]:**	63 W
Lichtausbeute [lm/W]:	113	**CRI:**	90
Farbtemperatur [K]:	5700	**Farbe / Veredelung:**	Grey RAL 7035 / Grau RAL7035
Schutzart IP:	IP65	**Schlagfestigkeit / Schlagenergie:**	IK08 5J xx5
Schutzklasse:	II	**Optik:**	OPAL - Opal
Nettogewicht [kg]:	3.803	**Gesamte Länge [mm]:**	1600
Gesamte Breite [mm]:	110	**Gesamte Höhe [mm]:**	90

Mechanische Eigenschaften

Gehäusematerial:	Kunststoff	**Diffusormaterial:**	Opal plastic
Glühfadentest [°C]:	850 °C		

Elektrische Eigenschaften

Spannungsart:	AC	**Eingangsspannung [V AC]:**	220/240
Eingangsfrequenz [Hz]:	50/60		

Installation

Anwendungsbereich:	Innenbeleuchtung	**Montageart:**	Wasserdicht
Min. Umgebungstemperatur [°C]:	5	**Max. Umgebungstemperatur [°C]:**	40

Lichteigenschaften

MacAdam:	3	**Lumen maintenance:**	L80B10@100000h
Verteilung der Lichtemission:	Direct		

Um die ständige Aktualisierung unserer Produkte zu fördern, behält sich GEWISS das Recht vor, Änderungen ohne vorherige Ankündigung vorzunehmen. Daher wird immer empfohlen, die neueste Version zu lesen, die auf der Website www.performanceinlighting.com veröffentlicht ist. Gelieferte Lumenleistungen und Stromverbrauch, einschließlich Verluste, unterliegen einer Toleranz von +/-7 %. Wenn nicht anders angegeben, gelten die Werte für eine Umgebungstemperatur von 25°C. Die Garantiebedingungen sind unter https://www.gewiss.com/ww/de/about-gewiss/standard-sales-conditions/led-warranty

For information:
GEWISS Deutschland GMBH
Industriestrasse 2
35799 Merenberg
Tel. +49 (0) 6471 501-0

gewiss-de@gewiss.com
www.performanceinlighting.com

Photometrische Daten

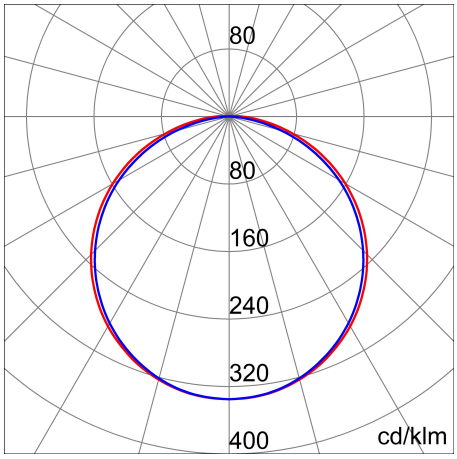

Optionales Zubehör

SMART [3] PLUS

GWS3191

Wandmontagehalterung 30˚/45˚

GWS3193

Rohradapter

GWS3296

RINA-Klemmsatz

Um die ständige Aktualisierung unserer Produkte zu fördern, behält sich GEWISS das Recht vor, Änderungen ohne vorherige Ankündigung vorzunehmen. Daher wird immer empfohlen, die neueste Version zu lesen, die auf der Website www.performanceinlighting.com veröffentlicht ist. Gelieferte Lumenleistungen und Stromverbrauch, einschließlich Verluste, unterliegen einer Toleranz von +/-7 %. Wenn nicht anders angegeben, gelten die Werte für eine Umgebungstemperatur von 25°C. Die Garantiebedingungen sind unter https://www.gewiss.com/ww/de/about-gewiss/standard-sales-conditions/led-warranty

For information:
GEWISS Deutschland GMBH
Industriestrasse 2
35799 Merenberg
Tel. +49 (0) 6471 501-0

gewiss-de@gewiss.com
www.performanceinlighting.com