GUELL ZERO+ A/W

Artikelnummer LTF1021FA840

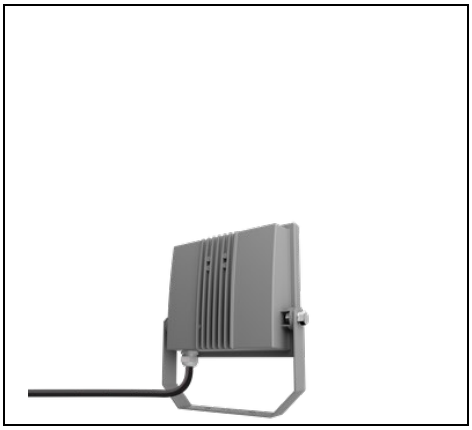

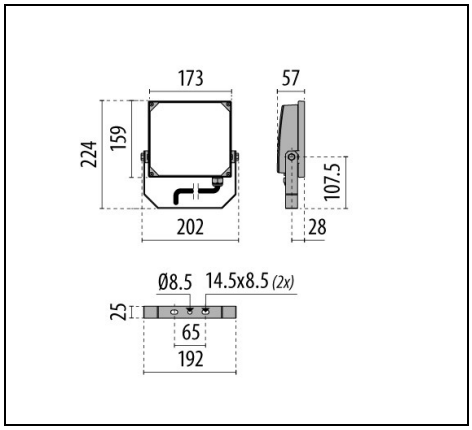

IP 66 | CLASS I | FULL CUT OFF | ULR<1 | CIEn°3>95

Beschreibung

LED-Scheinwerfer für den Außen- und Innenbereich, bestehend aus:

- Mit Polymerpulverlack körnig grau lackiertes Aluminiumdruckgussgehäuse nach vorheriger chemischer Oberflächenbehandlung
- Diffusor aus extra klarem, gehärteten Sicherheits-Flachglas
- Altersbeständige Silikondichtung
- Glas-Verschlussklemmen aus Edelstahl
- Reflektor aus metallisiertem Reinstaluminium, hochglänzend, oxidationsfrei
- Äußere Schrauben aus Edelstahl
- Stahlbügel, lackiert mit Polyesterpulverlack nach Kataphorese-Beschichtung
- Mit 1 Meter Kabel H05RN-F 3G1 mm^2
- Design by GIORGIO LODI

Um die ständige Aktualisierung unserer Produkte zu fördern, behält sich PERFORMANCE iN LIGHTING das Recht vor, Änderungen ohne vorherige Ankündigung vorzunehmen. Daher wird immer empfohlen, die neueste Version zu lesen, die auf der Website www.performanceinlighting.com veröffentlicht ist. Gelieferte Lumenleistungen und Stromverbrauch, einschließlich Verluste, unterliegen einer Toleranz von +/-7 %. Wenn nicht anders angegeben, gelten die Werte für eine Umgebungstemperatur von 25°C. Die Garantiebedingungen sind unter https://www.performanceinlighting.com/qr/company/led-warranty

For information:
PERFORMANCE iN LIGHTING GmbH
Stapelner Str. 1+3
38644 Goslar - Germany
Tel. +49 (0) 5321 3777 0

info.de@pil.lighting
www.performanceinlighting.com

Produktdaten

ETIM-Gruppe:	EG000027	**ETIM-Klasse:**	EC001744

Allgemeine Eigenschaften

Fassung:	LED	**Leuchtmittel:**	LED
LED-Nennlichtstrom [lm]:	1888	**Leuchtenlichtstrom [lm]:**	1589
Leistung [W]:	13 W	**Lichtausbeute [lm/W]:**	122
CRI:	80	**Farbtemperatur [K]:**	4000
Farbe / Veredelung:	GR-94 / Grau metallic / Strukturiert	**Schutzart IP:**	IP66
Schlagfestigkeit / Schlagenergie:	IK07 2J xx5	**Schutzklasse:**	I
Optik:	A30/W - Asymmetrische breite	**Nettogewicht [kg]:**	1.159
Gesamte Länge [mm]:	202	**Gesamte Breite [mm]:**	231
Gesamte Höhe [mm]:	57		

Mechanische Eigenschaften

Bauform:	Rechteckig	**Gehäusematerial:**	Aluminium
Diffusormaterial:	Glas	**Glühfadentest [°C]:**	650 °C
Frontale Windangriffsfläche [m²]:	0.01	**Seitliche Windangriffsfläche [m²]:**	0.01
Obere Windangriffsfläche [m²]:	0.03		

Elektrische Eigenschaften

Spannungsart:	ETRC	**Eingangsspannung [V AC]:**	220/240
Eingangsfrequenz [Hz]:	50/60	**Leistungsfaktor / COS Φ:**	0.9
Einschaltstrom [A/µs]:	23 / 50	**C10 1.5 mm²:**	34
C16 2.5 mm²:	55	**B10 1.5 mm²:**	20
B16 2.5 mm²:	32		

Installation

Anwendungsbereich:	Außenbeleuchtung	**Montageart:**	Professionelle Scheinwerfer
Min. Umgebungstemperatur [°C]:	-15	**Max. Umgebungstemperatur [°C]:**	40
Mindestabstand zum beleuchteten Objekt [m]:	0.10		

Lichteigenschaften

MacAdam:	3	**Lumen maintenance:**	L80B10@85000h
Verteilung der Lichtemission:	Direct	**DFF - Unterer halbräumlicher Lichtstromanteil [%]:**	100
UFF - Oberer halbräumlicher Lichtstromanteil [%]:	0	**Lichtstärkeklasse:**	G*6

Um die ständige Aktualisierung unserer Produkte zu fördern, behält sich PERFORMANCE iN LIGHTING das Recht vor, Änderungen ohne vorherige Ankündigung vorzunehmen. Daher wird immer empfohlen, die neueste Version zu lesen, die auf der Website www.performanceinlighting.com veröffentlicht ist. Gelieferte Lumenleistungen und Stromverbrauch, einschließlich Verluste, unterliegen einer Toleranz von +/-7 %. Wenn nicht anders angegeben, gelten die Werte für eine Umgebungstemperatur von 25°C. Die Garantiebedingungen sind unter https://www.performanceinlighting.com/qr/company/led-warranty

For information:
PERFORMANCE iN LIGHTING GmbH
Stapelner Str. 1+3
38644 Goslar - Germany
Tel. +49 (0) 5321 3777 0

info.de@pil.lighting
www.performanceinlighting.com

Keine Lichtverschmutzung (ULR = 0%):		**IPEA* (Straßenbeleuchtung):**	A5+
IPEA* (Flächen, Kreisverkehre):	A6+	**IPEA* (Radfahrer / Fußgänger):**	A5+
IPEA* (Grünzonen):	A5+	**IPEA* (historische Stadtkerne):**	A9+

Um die ständige Aktualisierung unserer Produkte zu fördern, behält sich PERFORMANCE iN LIGHTING das Recht vor, Änderungen ohne vorherige Ankündigung vorzunehmen. Daher wird immer empfohlen, die neueste Version zu lesen, die auf der Website www.performanceinlighting.com veröffentlicht ist. Gelieferte Lumenleistungen und Stromverbrauch, einschließlich Verluste, unterliegen einer Toleranz von +/-7 %. Wenn nicht anders angegeben, gelten die Werte für eine Umgebungstemperatur von 25°C. Die Garantiebedingungen sind unter https://www.performanceinlighting.com/qr/company/led-warranty

For information:
PERFORMANCE iN LIGHTING GmbH
Stapelner Str. 1+3
38644 Goslar - Germany
Tel. +49 (0) 5321 3777 0

info.de@pil.lighting
www.performanceinlighting.com

Photometrische Daten

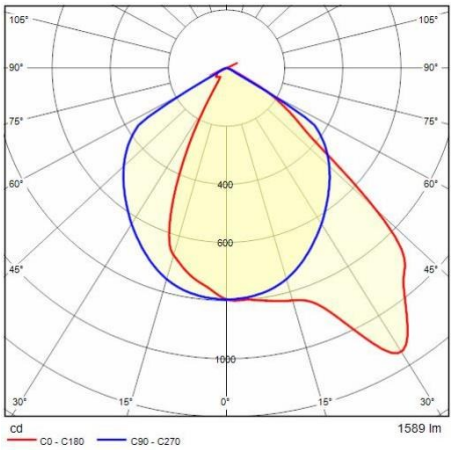

Um die ständige Aktualisierung unserer Produkte zu fördern, behält sich PERFORMANCE iN LIGHTING das Recht vor, Änderungen ohne vorherige Ankündigung vorzunehmen. Daher wird immer empfohlen, die neueste Version zu lesen, die auf der Website www.performanceinlighting.com veröffentlicht ist. Gelieferte Lumenleistungen und Stromverbrauch, einschließlich Verluste, unterliegen einer Toleranz von +/-7 %. Wenn nicht anders angegeben, gelten die Werte für eine Umgebungstemperatur von 25°C. Die Garantiebedingungen sind unter https://www.performanceinlighting.com/qr/company/led-warranty

For information:
PERFORMANCE iN LIGHTING GmbH
Stapelner Str. 1+3
38644 Goslar - Germany
Tel. +49 (0) 5321 3777 0

info.de@pil.lighting
www.performanceinlighting.com