UNIQO 3M HE

Artikelnummer LTH1311AP857

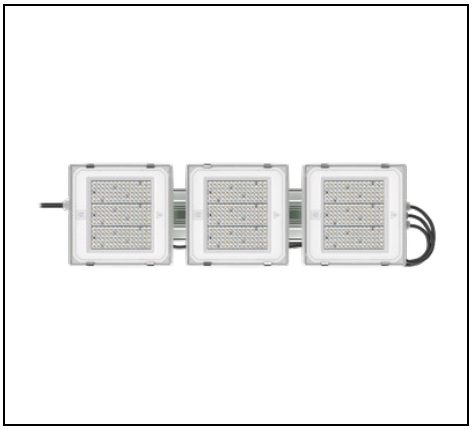

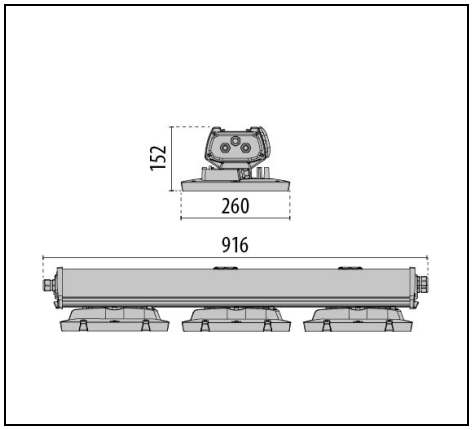

IP 66 | CLASS I | ≥ +50° | QUICK | SPD 10kV

Beschreibung

Modulare Hallenpendelleuchte für flexible, effiziente und zukunftssichere Lösungen in Industrie, Logistik, Sport und Gewerbe:
- Gehäuse aus Aluminiumdruckguss mit integrierten Kühlrippen
- Integrierten Kühlrippen zur optimalen Wärmeableitung der LED-Quellen
- Gehäuse für Treiber aus extrudiertem Aluminium
- Polyester-Pulverbeschichtung in der Farbe Grau RAL 7035
- Kopfelemente aus Technopolymer
- Äußere Schrauben aus Edelstahl
- LED-Platine mit Metallkern-PCB und hocheffizienten LEDs
- Erhältlich als Version mit integriertem Bewegungs- und Tageslichtsensor
- Die EMERGENCY-Version verfügt über ein integriertes Batteriepaket mit 3 Stunden Autonomie
- Die Versionen CL (Continuous Line) werden inkl. Durchgangsverdrahtung geliefert
- Exklusiv gestaltete PMMA-Linsen mit hoher Lichtdurchlässigkeit für maximale Langzeitstabilität und Leistung, selbst bei erhöhten Temperaturen
- Standardmäßig 4 mm gehärtetes Klarglas mit hoher Schlagfestigkeit, ideal für anspruchsvolle Anwendungen wie Sporthallen
- Schnellmontageclips aus glänzendem Edelstahl für einen schnellen und einfachen Zugriff
- Hält hohen Umgebungstemperaturen stand und liefert dabei maximale Lichtleistung, ohne die Lebensdauer des Produkts zu beeinträchtigen
- Standardmäßig mit Aufhängungskit; separat bestellbares Montagezubehör erhältlich
- Weitere Zubehör- und Ersatzteile verfügbar
- Die Serie ist von unabhängigen Zertifizierungsstellen geprüft und zertifiziert
- Es ist gemäß der Norm DIN 18032-2 für Ballwurfsicherheit zertifiziert und eignet sich somit für den Einbau in Turnhallen oder Sporthallen geeignet.

Einige Montagemöglichkeiten sind möglicherweise nicht mit dieser Art von Anwendung kompatibel

Um die ständige Aktualisierung unserer Produkte zu fördern, behält sich PERFORMANCE iN LIGHTING das Recht vor, Änderungen ohne vorherige Ankündigung vorzunehmen. Daher wird immer empfohlen, die neueste Version zu lesen, die auf der Website www.performanceinlighting.com veröffentlicht ist. Gelieferte Lumenleistungen und Stromverbrauch, einschließlich Verluste, unterliegen einer Toleranz von +/-7 %. Wenn nicht anders angegeben, gelten die Werte für eine Umgebungstemperatur von 25°C. Die Garantiebedingungen sind unter https://www.performanceinlighting.com/qr/company/led-warranty

For information:
PERFORMANCE iN LIGHTING GmbH
Stapelner Str. 1+3
38644 Goslar - Germany
Tel. +49 (0) 5321 3777 0

info.de@pil.lighting
www.performanceinlighting.com

Produktdaten

ETIM-Gruppe:	EG000027	**ETIM-Klasse:**	EC001716

Allgemeine Eigenschaften

Fassung:	LED	**Leuchtmittel:**	LED
LED-Nennlichtstrom [lm]:	40500	**Leuchtenlichtstrom [lm]:**	36990
Leistung [W]:	218 W	**Lichtausbeute [lm/W]:**	170
CRI:	80	**Farbtemperatur [K]:**	5700
Farbe / Veredelung:	GR-RAL7035 / Grau RAL7035 / Strukturiert	**Schutzart IP:**	IP66
Schlagfestigkeit / Schlagenergie:	IK08 5J xx5	**Schutzklasse:**	I
Optik:	C/EW - Runde extrabreite	**Abstrahlwinkel:**	100°
Nettogewicht [kg]:	14.891	**Gesamte Länge [mm]:**	917
Gesamte Breite [mm]:	260	**Gesamte Höhe [mm]:**	153

Mechanische Eigenschaften

Bauform:	Rechteckig	**Gehäusematerial:**	Aluminium
Diffusormaterial:	Glas	**Glühfadentest [°C]:**	850°C

Elektrische Eigenschaften

Spannungsart:	AC	**Eingangsspannung [V AC]:**	220/240
Eingangsfrequenz [Hz]:	50/60	**Leistungsfaktor / COS Φ:**	0.96
Überspannungsschutz | Allgemein [kV]:	10.000000	**Überspannungsschutz | Differenziell [kV]:**	6.000000
Einschaltstrom [A/µs]:	21 / 3	**C10 1.5 mm²:**	4
C16 2.5 mm²:	7	**B10 1.5 mm²:**	3
B16 2.5 mm²:	6		

Installation

Anwendungsbereich:	Innenbeleuchtung	**Montageart:**	Highbay-Leuchten
Min. Umgebungstemperatur [°C]:	-30	**Max. Umgebungstemperatur [°C]:**	50

Lichteigenschaften

MacAdam:	3	**Lumen maintenance:**	L80B10@126000h
Verteilung der Lichtemission:	Direct		

Um die ständige Aktualisierung unserer Produkte zu fördern, behält sich PERFORMANCE iN LIGHTING das Recht vor, Änderungen ohne vorherige Ankündigung vorzunehmen. Daher wird immer empfohlen, die neueste Version zu lesen, die auf der Website www.performanceinlighting.com veröffentlicht ist. Gelieferte Lumenleistungen und Stromverbrauch, einschließlich Verluste, unterliegen einer Toleranz von +/-7 %. Wenn nicht anders angegeben, gelten die Werte für eine Umgebungstemperatur von 25°C. Die Garantiebedingungen sind unter https://www.performanceinlighting.com/qr/company/led-warranty

For information:
PERFORMANCE iN LIGHTING GmbH
Stapelner Str. 1+3
38644 Goslar - Germany
Tel. +49 (0) 5321 3777 0

info.de@pil.lighting
www.performanceinlighting.com

Photometrische Daten

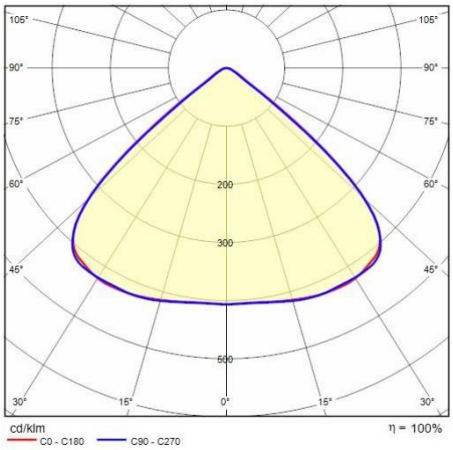

Optionales Zubehör

UNIQO

LTH1A2310

Halterungssatz für Version 3M

GR-RAL7035 / Grau RAL7035

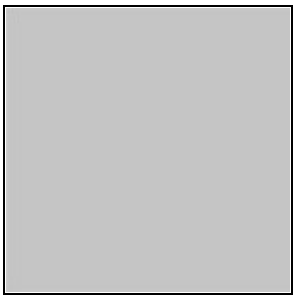

LTH1A2360

Stützhalterung Version 3M

GR-RAL7035 / Grau RAL7035

LTH1A2220

Deckenmontagesatz für Versionen 2M und 3M

Um die ständige Aktualisierung unserer Produkte zu fördern, behält sich PERFORMANCE iN LIGHTING das Recht vor, Änderungen ohne vorherige Ankündigung vorzunehmen. Daher wird immer empfohlen, die neueste Version zu lesen, die auf der Website www.performanceinlighting.com veröffentlicht ist. Gelieferte Lumenleistungen und Stromverbrauch, einschließlich Verluste, unterliegen einer Toleranz von +/-7 %. Wenn nicht anders angegeben, gelten die Werte für eine Umgebungstemperatur von 25°C. Die Garantiebedingungen sind unter https://www.performanceinlighting.com/qr/company/led-warranty

For information:
PERFORMANCE iN LIGHTING GmbH
Stapelner Str. 1+3
38644 Goslar - Germany
Tel. +49 (0) 5321 3777 0

info.de@pil.lighting
www.performanceinlighting.com